Наконец, для подтверждения своей мысли автор привлекает международные сравнения. На рис. 6 отражена взаимосвязь между динамикой производительности труда и долей инвестиций в инфраструктуру в ВНП семи промышленно развитых стран. Картина вполне однозначна. Такие страны, как Япония, направляющая значительную часть ВНП на развитие инфраструктуры, отличаются высокими темпами роста производительности труда. В тех же странах, где, как в США, в инфраструктуру вкладывается сравнительно мало средств, производительность труда растет относительно медленно.

Практические выводы из этих данных достаточно очевидны. В то время как другие экономисты объясняют замедление роста производительности труда в США такими факторами, как высокие цены на энергоносители, недостаточные расходы на НИКОР, негативное воздействие на стимулы к работе и инвестированию высоких предельных налоговых ставок, Ашауэр утверждает, что рост производительности труда может быть достигнут всего лишь благодаря улучшению состояния инфраструктуры.

«Переориентируя государственные расходы на совершенствование и расширение инфраструктуры, мы можем увеличить производительность труда в стране и повысить конкурентоспособность американских товаров на мировом рынке, который становится все более открытым».

Опубликовано в №12/2008 год

ГЛАВА 5. ПЕРЕПИСКА С ОФИЦИАЛЬНЫМИ ОРГАНАМИ ВЛАСТИ

Уважаемый читатель! В данной главе представлены письма, отправленные мной официальным органам власти. Основной причиной, послужившей проинформировать высших должностных лиц стран о надвигающихся на Россию экономических и финансовых трудностях, послужило отсутствие со стороны финансовых властей четкого понимания ситуации, в которой может оказаться наша страна. В настоящий момент (вторая половина 2009 года) время расставило все на свои места и определило, кто был прав. Власти действительно не видели или не хотели видеть все надвигающиеся проблемы. Для меня основной целью информирования власти о негативных тенденциях в отечественной экономике является не критика чиновников, отвечающих, в том числе, и за безопасность страны в целом, а в том, чтобы впредь не допустить подобной ситуации. Письма и ответы публикуются в хронологическом порядке. Также в данном разделе я разместил еще одно письмо, имеющее непосредственное отношение к «благоприятной» ситуации в отечественной экономике в начале 2008 года – письмо Соловьеву В.В. Несмотря на то, что оно не имеет прямого отношения к названию главы, тем не менее к обозначенной проблеме относится непосредственно.

Президенту Российской Федерации
Путину В.В.

Уважаемый Владимир Владимирович!

Я вынужден обратиться к Вам по вопросу, связанному с экономической безопасностью России. Речь идет о негативных тенденциях, сформировавшихся в российской экономике в части общей структуры платежного баланса Российской Федерации.

Прогноз, сделанный на основании ряда макроэкономических показателей (динамика курса рубля к доллару; золотовалютных резервов, накопленного внешнего долга, импорта товаров и услуг и т. д.),

указывает на необратимость негативных процессов по основополагающим финансовым показателям. Сохранение сформированной тенденции по динамике показателей внешнеэкономической деятельности приведет к глубокому финансовому кризису на валютном рынке и, как следствие, к резкому ухудшению общей ситуации в стране, что вызовет снижение благосостояния российских граждан. Глубина и последствия экономического кризиса будут несоизмеримы с финансовыми проблемами, с которыми столкнулась наша страна в 1998 году.

Если директивно не воздействовать на динамику ряда экономических показателей, то уже к 2010 году (и это в лучшем случае!) отток валютных средств из страны будет превышать общие поступления валюты в российскую экономику.

Данная тенденция приведет к долгосрочному снижению курса рубля относительно доллара и будет сопровождаться уменьшением золотовалютных резервов Центрального Банка. Если не проводить глубокую девальвацию рубля (до 50%), то валютных накоплений в стране хватит не более чем на три-четыре года.

Речь идет о следующих показателях.

1. **Накопленный внешний долг**. По итогам 2007 года общая сумма будет составлять не менее 430 млрд долл. С учетом тенденции данный показатель к концу 2008 года превысит 500 млрд долл. Минимальные ежегодные процентные выплаты по внешнему долгу составят 30 млрд долл. и выше. Если учитывать наметившуюся тенденцию по росту процентных ставок в мире, то общая величина выплат существенно возрастет. Не так давно (2002 г.) экономическое сообщество с тревогой обсуждало проблему выплаты в 2003 году части внешнего долга на уровне 15 млрд долл. Прошу заметить, что 30 млрд долл. – это сумма, необходимая только на обслуживание долга, без учета возможного оттока капитала.

2. **Темп роста импорта товаров и услуг**. Этот показатель за счет тактической ошибки, допущенной Центральным Банком России в области кредитно-денежной политики (динамика курса рубля к доллару), вышел на уровень роста, не отвечающий общему экономическому развитию национальной экономики, и способствует ускоренному ухудшению счета текущих операций.

3. **Баланс инвестиционных доходов**. Данный показатель за 2007 год составляет 30 млрд долл. Общий рост инвестиционных доходов из России увеличился с –12,5 млрд долл. в год (1997 г.) до – 65 млрд долл. (оценка 2007 г.).

Кроме того, существует ряд других макроэкономических показателей, которые также подтверждают наличие экономических проблем, требующих немедленного решения.

Прошу Вас, Владимир Владимирович, дать поручения соответствующим органам более детально изучить данный вопрос и сформировать комплекс мер, позволяющих снизить негативные последствия сложившейся ситуации.

P.S. При изучении данного вопроса у меня сформировалось мнение относительно целенаправленности действий неких структур и частных лиц. Складывается впечатление о преднамеренном создании условий и механизмов, способствующих долгосрочному массовому выводу валютных средств из страны и, как следствие, ведущих к частичной потере экономической и политической независимости России.

Список адресатов:

- Президент Российской Федерации
  Путин Владимир Владимирович;
- Руководитель Администрации Президента
  Собянин Сергей Семенович;
- Начальник Экспертного управления Президента Российской Федерации
  Дворкович Аркадий Владимирович;
- Председатель Правительства Российской Федерации
  Зубков Виктор Алексеевич;
- Первый заместитель Председателя Правительства Российской Федерации
  Иванов Сергей Борисович;
- Первый заместитель Председателя Правительства Российской Федерации
  Медведев Дмитрий Анатольевич;

- Заместитель Председателя Правительства Российской Федерации, министр финансов Российской Федерации
  Кудрин Алексей Леонидович;
- Заместитель Председателя Правительства Российской Федерации, руководитель Аппарата Правительства РФ
  Нарышкин Сергей Евгеньевич;
- Министр экономического развития и торговли Российской Федерации
  Набиуллина Эльвира Сахипзадовна;
- Министр обороны Российской Федерации
  Сердюков Анатолий Эдуардович;
- Директор Федеральной службы безопасности Российской Федерации
  Патрушев Николай Платонович;
- Руководитель Федеральной службы по финансовому мониторингу Российской Федерации
  Марков Олег Александрович;
- Председатель Государственной Думы Российской Федерации, руководитель фракции «Единая Россия»
  Грызлов Борис Вячеславович;
- Председатель Комитета Государственной Думы Российской федерации по бюджетам и налогам
  Васильев Юрий Викторович;
- Председатель Комитета Государственной Думы Российской Федерации по финансовым рынкам
  Резник Владислав Матусович;
- Председатель Комитета Государственной Думы Российской Федерации по безопасности
  Васильев Владимир Абдуалиевич;
- Председатель Совета Федерации
  Миронов Сергей Михайлович;
- Председатель Комитета Совета Федерации по бюджету
  Бушмин Евгений Викторович;
- Председатель Комитета Совета Федерации по финансовым рынкам и денежному обращению
  Ананьев Дмитрий Николаевич;
- Председатель Счетной палаты Российской Федерации
  Степашин Сергей Вадимович;

- Председатель Центрального Банка Российской Федерации
  Игнатьев Сергей Михайлович;
- Президент Российского союза промышленников и предпринимателей
  Шохин Александр Николаевич;
- Президент Торгово-промышленной палаты Российской Федерации
  Примаков Евгений Максимович;
- Президент Ассоциации российских банков
  Тосунян Гареген Ашотович

Опубликовано в №3/2008 года

Уважаемый Павел Павлович!

В соответствии с поручением Председателя Совета Федерации Федерального Собрания Российской Федерации С.М. Миронова по Вашему обращению (рег. №3131 от 07.02.08) сообщаю следующее.

Представляется обоснованной Ваша обеспокоенность динамикой ряда важнейших макроэкономических показателей. Совет Федерации неоднократно обращал внимание Правительства Российской Федерации на необходимость определения мер, позволяющих предотвратить возможные негативные последствия ситуации, складывающейся на мировом финансовом рынке.

В настоящее время Правительство Российской Федерации разрабатывает долгосрочный план экономического развития России до 2020 года. На встрече с руководством Государственной Думы и лидерам фракций 11 марта 2008 года Президент Российской Федерации В.В. Путин обратил особое внимание на необходимость законодательного обеспечения указанного плана развития.

Затрагиваемые в Вашем обращении вопросы могут быть обсуждены в Совете Федерации в рамках парламентских слушаний при рассмотрении долгосрочного плана экономического развития России до 2020 года и соответствующих законодатель-

ных актов с привлечением широкого круга экспертов и научной общественности.

Мы будем весьма признательны Вам за согласие принять участие в указанных парламентских слушаниях.

С наилучшими пожеланиями,
Председатель Комитета Д.Н. Ананьев

Опубликовано в №5/2008 года.

Уважаемый Павел Павлович!

В соответствии с поручением Председателя Счетной палаты Российской Федерации С.В. Степашина направление деятельности Счетной палаты Российской Федерации по контролю за государственным долгом, банковской системой, Центральным банком Российской Федерации, кредитно-финансовыми учреждениями и финансовыми рынками рассмотрело Ваше обращение от 7 февраля 2008 г. № 24 и сообщает, что разделяет Вашу озабоченность сложившейся тенденцией формирования национального долга перед нерезидентами и состоянием платежного баланса Российской Федерации.

Вопросы необходимости осуществления соответствующего мониторинга и всестороннего анализа динамики и факторов роста национального долга Российской Федерации, а также вопросы, связанные с оценкой его влияния на показатели, характеризующие состояние как денежно-кредитной сферы, так и экономики в целом, учитываются в деятельности Счетной палаты Российской Федерации. Представленные Вами материалы будут учтены при осуществлении соответствующих экспертно-аналитических мероприятий.

С уважением, В.П. Горегляд

Опубликовано в №5/2008 года.

Уважаемый Павел Павлович!

По просьбе Комитета по безопасности Государственной Думы Российской Федерации рассмотреть Ваше обращение в Комитет (№20 от 7.02.2008 г.) сообщаем следующее.

Мы согласны, что устойчивость платежного баланса – один из важнейших элементов макроэкономической стабильности. Также не вызывает сомнения необходимость в постоянном наблюдении за динамикой внешнего долга, за трансграничным движением частного капитала, за складывающимися курсовыми соотношениями. По сути дела это – как раз то, чем занимается Банк России на регулярной основе.

Поскольку основная Ваша озабоченность связана с высокими темпами роста импорта, внешних финансовых обязательств, с укреплением национальной валюты, позволим себе коротко высказаться на этот чет.

1. В приложении 1 для наглядности приводится динамика импорта товаров и услуг, а также соотношение их объема и международных резервов. Графики демонстрируют, с одной стороны, рост импорта, а с другой – снижение его отношения к резервам. Первое, как Вы понимаете, неизбежно и нормально для растущей экономики (тем более, что в структуре импорта преобладают инвестиционные товары), второе – явление положительное, свидетельствующее о возрастающей способности государства профинансировать критический импорт в случае форсмажорных обстоятельств.

Гипотетическая перспектива выхода на дефицитный текущий счет по причине опережающего роста поставок из-за рубежа не должна, на наш взгляд, восприниматься как нечто однозначно негативное. Бытующее представление о том, что отрицательный баланс текущих операций непременно приведет к девальвации, неверен. Все зависит от инвестиционной привлекательности экономики, от ее способности эмитировать внешние обязательства. Мы полагаем, что нынешняя динамика фундаментальных факторов, геополитический расклад, характеризующийся формированием многополярного мира, позволяют рассчитывать на

изменение глобальных экономических предпочтений в пользу развивающихся регионов, в том числе в пользу России. Здесь уместно упомянуть и о том, что профицит текущего счета, за которой мы все так ратуем, означает чистый вывоз из страны реальных экономических ценностей, а дефицит – соответствующий их приток. Последнее же при прочих равных условиях способствует ослаблению инфляционного давления.

В целом, мы далеки от апокалипсических прогнозов, и рассматриваем возможный дефицит текущего счета как очередную и закономерную фазу развития экономики, ее внешних связей, к которой можно и нужно адаптироваться (примеры в международной практике имеются). Требуется, как Вы справедливо отмечаете, экономическая грамотность, и – мы добавили бы – взвешенность экономических комментариев, на которые так или иначе ориентируются инвесторы.

2. Невзирая на то, что имеет место интенсивный приток иностранного капитала в частный сектор, его внешняя задолженность не представляется критической. Более того, в 2007 году впервые общий объем внешнего долга страны оказался меньшим, чем объем накопленных международных резервов (приложение 2). Мы также ожидаем, что, скорее всего, темпы дальнейшего расширения внешних финансовых обязательств будут снижаться по мере формирования внутренних дешевых источников финансирования.

3. Одним из тезисов Вашего письма является завышенность обменного курса рубля. Вы утверждаете, что темпы укрепления курса рубля не должны были превышать 2-3% в год, и что Банком России было допущено избыточное укрепление рубля, стимулировавшее импорт.

Во-первых, как Вам известно, рамки воздействия Банка России на обменный курс ограничены. Динамика курса рубля в течение ряда последних лет складывается преимущественно под влиянием рыночного спроса и предложения. Банк России оказывает лишь корректирующее воздействие на рынок в целях устранения краткосрочных колебаний курса, не обусловленных действием фундаментальных факторов.

Во-вторых, помимо демпфирования излишней волатильности корректирующее воздействие Банка России по факту заключалось именно в ограничении темпов роста обменного курса рубля, т. е. носило ту направленность, которую Вы считаете оптимальной.

В заключение хотелось бы сказать, что, поддерживая идею тесного сотрудничества с представителями различных экономических взглядов и школ в выработке целесообразной денежно-кредитной политики, Банк России в марте т.г. сформировал Консультативный совет по вопросам денежно-кредитной политики, банковского регулирования и банковского надзора при Председателе Банка России, в который вошли известные экономисты, бизнесмены, научные работники.

Приложение на двух листах. О.В. Можайсков

Приложение 1

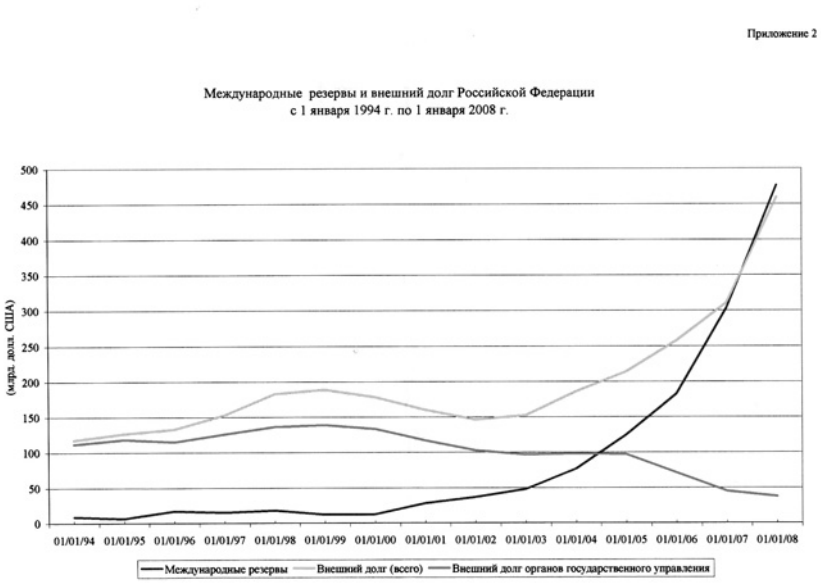

Опубликовано в №5/2008 года

Заместителю председателя
Центрального банка РФ
Можайскову О.В.

Уважаемый Олег Владимирович!

Выражаю свою признательность за столь подробный ответ на мое обращение в Комитет по безопасности Государственной Думы Российской Федерации (№ 20 от 7.02.2008 г.). Ваш ответ я расцениваю как официальную позицию Центрального банка РФ по отношению к обозначенным мной важнейшим макроэкономическим показателям, формирующим платежный баланс России. К сожалению, ни как ученый, ни как практик российского финансового рынка с опытом работы более 15 лет, я не могу согласиться с рядом Ваших утверждений.

Первое. Рост импорта является неизбежной составляющей растущей экономики. Насколько этот процесс можно считать нормальным – вопрос спорный, так как многое зависит от темпов роста и способности экономики поддерживать этот темп (минимально необходимый уровень) в долгосрочном плане. Другими словами, наиболее эффективно и безопасно для российской действительности иметь в среднесрочном плане более умеренный темп роста импорта, нежели краткосрочный его всплеск. Высказываясь о преобладании в общей структуре импорта инвестиционной составляющей как о положительном явлении, мы не должны забывать, что статья платежного баланса «Машины, оборудование и транспортные средства» является основной позицией по лжеимпорту. К сожалению, у меня нет данных об истинных объемах закупок отечественными производителями основных средств производства, которые реально были поставлены в Россию и используются по прямому назначению.

Второе. Вы говорите, что снижение импорта товаров и услуг по отношению к международным резервам – явление положительное, свидетельствующее о способности государства профинансировать критический импорт в случае форс-мажорных обстоятельств. Но все дело в том, что это поверхностный взгляд на ситуацию. По моему мнению, сравнивать наличие импорта товаров и услуг и международные резервы несколько недальновидно и не совсем корректно. Убежден, что более правильно будет оценивать всю валютную часть доходов государства и всю расходную часть, учитывая в обязательном порядке не только сумму внешнего долга, но и его структуру, в особенности по срокам погашения. Вы правы, если взять два вышеупомянутых показателя и сравнить их между собой по величине и динамике, добавить мнения экспертов о том, что величина международных резервов является оптимальной при шестимесячном уровне финансирования импорта, то все замечательно. Но если подойти к этому вопросу более профессионально и рассмотреть его глубже, то все будет не так прекрасно, как кажется на первый взгляд.

Мне не очень бы хотелось говорить об элементарных вещах, которые известны любому аналитику, не говоря уже о руководящем звене Центрального банка России (я высокого мнения об уровне профессионализма сотрудников ЦБ РФ, возможны некоторые идеологические расхождения в области кредитно-денежной политики), но два слова все же необходимо сказать. В моем понимании устойчивость платежного баланса зависит от двух составляющих – доходной и расходной.

Доходная часть. Общеизвестно, что основным источником валюты в стране является экспорт товаров, составивший в 2007 году 355,5 млрд долл., который в России обеспечивается сырьевой составляющей в размере 219 млрд долл. (нефть, газ и нефтепродукты без учета металлов), т. е. не менее 61% от всего экспорта товаров –представляют собой неустойчивые доходы, которые в несколько раз выше среднегодовых показателей за десять последних лет. Таким образом, существует большая вероятность снижения сырьевой составляющей российского экспорта товаров в два–три раза, до 80–110 млрд долл. Именно на основе данных показателей необходимо строить модель обеспечения устойчивости платежного баланса России.

Для справки: общий уровень экспорта товаров в размере 110 млрд долл. был преодолен лишь в 2003 году (74,5 млрд долл. – нефть, газ и нефтепродукты без учета металлов) . Показатели российского экспорта и импорта с 1970 года можно посмотреть в приложении 1.

Расходная часть. Эту часть разумно разделить на две группы. Первая зависит от курса национальной валюты (способность потреблять) и является величиной переменной. Сюда также можно отнести заградительные барьеры, которые, в зависимости от тенденции, будут иметь характер, увеличивающий импорт (ВТО). Вторая группа – условно постоянная, которая присутствует всегда, однако снижается в ряде случаев. Не вдаваясь в подробности, отмечу, что накопленный внешний долг для российской экономики непомерно велик, не соответствует в среднесрочном плане экономическому развитию нашей страны. При ставке 8% годовых обслуживание 459 млрд долл. обойдется примерно в 35 млрд долл.

в год. Чем выше ставка и сумма долга, тем выше стоимость обслуживания. Причем независимо от курса национальной валюты эти платежи необходимо осуществлять ежегодно. Я не буду развивать тему о неизбежном росте процентных ставок во всем мире, отмечу лишь то, что при возникновении форс-мажорных обстоятельств сумма платежей по внешнеэкономической деятельности будет превышать приток валютных средств в страну от этой деятельности. Что касается других импортных позиций (в широком плане), то нельзя забывать, что их снижение произойдет только в случае девальвации национальной валюты, а это автоматически вызовет снижение уровня жизни населения.

Обобщая сказанное, замечу, что в случае снижения стоимости на основные позиции российского экспорта объем импортного потребления (в широком смысле) будет способствовать созданию отрицательного счета текущих операций. Если не проводить существенной девальвации (20% не поможет, см. историю в приложении 2), ЦБ РФ будет вынужден сокращать международные резервы. Вы можете сказать, что российская экономика сумеет в краткосрочном плане закрыть данный дефицит притоком капитала. Возможно, но нельзя забывать, что с точки зрения среднесрочного характера это только ухудшит ситуацию (общее увеличение долга и его обслуживание), что отлично иллюстрируется приложением 3.

Третье. К сожалению, Олег Владимирович, я не могу согласиться и с Вашим утверждением, что дефицит счета текущих операций нельзя назвать однозначно негативным явлением для российской экономики. Вхождение счета текущих операций в отрицательную зону при аномально высоких ценах на сырье, является именно негативным моментом, даже сверхкритическим фактором для российской экономики. Мне удивительно слышать это именно от Вас, от высокого профессионала, заместителя председателя ЦБ РФ. Почему? Если Вы помните, то в истории нашей страны было несколько периодов, при которых счет текущих операций был дефицитен. Два последних привели к процессам, которые, мягко говоря, негативно повлияли на экономику страны. Предпоследний привел к распаду СССР, гиперинфляции, экономическому и политическому

хаосу. Последний случай вхождения счета текущих операций в отрицательную зону привел к валютному кризису и к глубочайшей девальвации. Конечно, Вы можете сказать, что это было давно, и состояние экономики того времени нельзя сравнивать с сегодняшним, не говоря уже о накопленных ЗВР. Я отчасти с Вами соглашусь, но напомню, что отрицательный счет текущих операций по итогам пяти кварталов 1997–1998 годов составил всего лишь (-10) млрд долл. Кроме того, объем импорта был в разы меньше, общая сумма внешнего долга приходилась в основном на органы государственного управления и составляла чуть более 120 млрд долл. (459 млрд долл. на 01.01.2008 г. и, вероятнее всего, не менее 550 млрд долл. на 01.01.2009 г.). В настоящий же момент речь идет о неизбежном отрицательном счете текущих операций в размере десятков миллиардов долларов в год. К тому же отрицательное сальдо счета текущих операций наступит в ближайшие несколько лет, без всякого форс-мажора (резкого снижения стоимости экспорта).

Четвертое. Я настаиваю на том, что в России устойчивый отрицательный счет текущих операций автоматически должен приводить к девальвации. Мне кажется, что в этом вопросе все логично и все банально просто. Логика рассуждения следующая. Есть две разные истории в отношении данного вопроса. Первая – страны с валютой, которая является резервной (высокоразвитые страны), и государства, которые не являются таковыми. Россия относится ко второй группе государств. Если счет текущих операций уходит в отрицательную зону при сверхвысоких (аномальных) экспортных доходах и курс национальной валюты не девальвируется, то импорт продолжает расти. Если отрицательный счет текущих операций финансируется притоком капитала, то ЦБ РФ не тратит ЗВР. Если приток капитала незначителен, то ЦБ РФ тратит валюту. Чем больше разрыв между сальдо счета текущих операций и суммой внешних инвестиций, тем больше валюты тратит ЦБ РФ. В один прекрасный момент наступает форс-мажорная ситуация, и, в зависимости от глубины падения цен на основные экспортные товары и величины оттока капитала, у ЦБ РФ два варианта действий: либо за два года продать все ранее накопленные резервы, либо за счет глубокой девальвации резко «убивать» импорт. Других разумных

вариантов просто нет. Могут быть комбинации, но ситуация сложилась таким образом, что особого выбора нет. Во втором случае у российских граждан будет очередной финансовый шок со всеми отрицательными последствиями (уход из рубля, реализация активов (акции, облигации, недвижимость), резкое снижение уровня жизни населения и т. д.).

Пятое. Не могу согласиться и с тем, что нынешняя динамика фундаментальных факторов, геополитический расклад и т. д. по тексту, приведет к экономическим предпочтениям в пользу России. По моему мнению, позитивные внешнеэкономические факторы в развивающихся регионах – это краткосрочные явления. В лучшем случае среднесрочные, не более того. В частности, я не могу понять, какие достижения за последние десять лет осуществила наша страна, чтобы стать в среднесрочном плане территорией с привлекательными условиями для внешних инвестиций. У нас что, лучшие в мире условия для ведения бизнеса, отличный климат (природный), ряд существенных конкурентных преимуществ или условия жизни лучше, чем в Европе? Или уровень коррупции один из самых низких в мире, низкие налоги и т.д.? Я не открою для Вас особого секрета, если отмечу, что утечка капитала из нашей страны вышла на уровень 30 млрд долл. в год и за восемь последних лет составила не менее 200 млрд долл. Я всегда задаюсь вопросом: с какой стати внешние инвесторы (не российские граждане, которые ранее вывели деньги из российской экономики, не краткосрочные спекулянты, зарабатывающие на благоприятной внешнеэкономической конъюнктуре) будут осуществлять крупные инвестиции (думаю, что имеется в виду уровень ежегодных инвестиций не менее 40–50 млрд долл. в год), если собственные граждане не верят в светлое будущее страны? Кроме того, по моему разумению, макроэкономическая ситуация в мире складывается таким образом, что в ближайшие несколько лет за счет различных факторов (дешевый доллар, неизбежность роста процентных ставок и др.) основным инвестиционным оазисом будет экономика США.

Шестое. Мне трудно согласиться с утверждением, что профицит текущего счета означает чистый вывоз из страны экономичес-

ких ценностей, а дефицит – соответствующий их приток. По моему мнению, необходимо в первую очередь учитывать структуру счета текущих операций, в том числе основные позиции по получению валюты. Здесь все банально просто. Если вывозится сырье, то Вы правы, но если вывозится продукция, имеющая добавленную стоимость (чем больше, тем лучше), так это позитив. Аналогичны рассуждения и в отношении дефицита счета текущих операций. На первом месте в структуре счета текущих операций, включающей и баланс инвестиционных доходов (по итогам 2007 года «доходы к выплате» (-67) млрд долл.), на втором месте, я думаю, находится лжеимпорт. Так какие же ценности ввозятся в Россию? Ширпотреб или устаревшее оборудование? Где современные технологии, предприятия под ключ и т. д.?

Седьмое. Относительно того, что отрицательный счет текущих операций способствует снижению инфляции: вопрос довольно спорный, все зависит от того, в каком состоянии находится конкретная экономика, с ее основополагающими факторами. Если речь идет об отечественной экономике, то у меня нет четкой позиции по данному вопросу, хотя я склоняюсь к тому, что в нашей стране наблюдается в большей степени инфляция «предложения», которая существенно зависит от естественных монополий. Мне трудно понять действия государства в борьбе с этим недугом, когда само Правительство не возражает против двузначных темпов роста в годовом исчислении услуг вышеупомянутых организаций. Существует достаточный набор инструментов, позволяющий решать вышеуказанную проблему, и фактор отрицательного счета текущих операций стоит в данном списке на последнем месте.

Восьмое. Я категорически не согласен с Вашим утверждением, что внешняя задолженность России не представляется критической. Я настаиваю на том, что данный показатель для нашей страны является запредельно высоким и не соответствует общему экономическому развитию страны. Сравнение его с накопленными международными резервами является не совсем корректным. Как можно утверждать, что величина внешнего долга не является критической, если основной источник поступления валютных средств (товарный экспорт) является в среднесрочном плане слабопрогнозируемой величиной, с отклонением от долгосрочного тренда более чем на 150–200%? Таким образом, само обслуживание внешнего долга является в среднесрочной перспективе проблематичной вещью. А если учитывать тот факт, что внешний долг будет только возрастать, то проблема будет иметь усугубляющийся характер. Также необходимо помнить, что сумма краткосрочного долга по итогам 2007 года превысила 100 млрд долл.

Девятое. Вы утверждаете, что воздействие Банка России на обменный курс национальной валюты ограничено. Следовательно, Банк России оказывает лишь ограниченное корректирующее воздействие на валютный рынок в целях устранения краткосрочных колебаний курса, не обусловленных действием фундаментальных факторов. При этом Вы подтверждаете факт сдерживания укрепления рубля ЦБ РФ.

Помимо прочего, я не согласен и с тем, что воздействия Банка России на национальный курс ограничены. В нашем случае особых проблем воздействия Банка России на курс валюты практически нет. Вопрос один: комбинация между деньгами с рынка и денежной эмиссией, не более того. Мы знаем пример мирового опыта удержания курса национальной валюты в течение 11 лет на одном уровне – Банк Китая сохранял курс доллара к юаню в указанный промежуток времени на уровне 8,27. Когда я высказался, что Банк России допустил тактическую ошибку в отношении управления курсом национальной валюты (излишне укреплял), то основная идея заключалась в следующем. Излишнее укрепление рубля с одновременным ростом заработной платы населения приводит к росту импорта, с одной стороны, и способствует привлечению внешних портфельных и прочих инвестиций (создается высокая доходность по безрисковым инструментам) – с другой. Это приводит в конечном итоге к ухудшению счета текущих операций (расходу валюты), сокращению временного отрезка благоприятной ситуации с общим балансом по приходу-расходу валютных средств. Так как на доходную часть Банк России влиять не может, то сокращение расходной части (в широком смысле) дает выигрыш во времени, в течение которого создаются на российской территории производства, позволяющие заменить часть импорта и увеличить

(наладить, создать) продукцию высокого передела, идущую на экспорт. Другими словами, это дает возможность подойти к отрицательному счету текущих операций более подготовленными и на пару лет позже. Не следует забывать о том, что при любом укреплении национальной валюты происходит снижение конкурентных преимуществ отечественных производителей.

В заключение следует отметить, что если Банк России не изменит своей позиции по некоторым основополагающим вопросам денежно-кредитной политики, в один прекрасный момент экономика столкнется со значительными проблемами. Для сохранения стабильной ситуации российское Правительство будет вынуждено принять ряд непопулярных мер, в том числе и по существенному наращиванию внешнего долга органов государственного управления. Также необходимо сказать, что при существующей политике Банка России и Правительства России дальнейший рост стоимости сырья на мировых рынках заведет отечественную экономику в тупик, и только. Я, разумеется, отдаю себе отчет в том, что некоторые замечания, высказанные мной, имеют прямое отношение к бездействующему российскому правительству.

См. приложения 1–3.

Приложение 1

Показатели внешней торговли РФ и счет текущих операций (1970–2007 гг.)

Период (год)	Экспорт товаров	Импорт товаров	Торговый баланс	Счет текущих операций
1970	12000	11000	1000	500
1971	13000	11000	2000	1 500
1972	13000	13000	0	-500
1973	16000	16000	0	-500
1974	21000	19000	2000	1 500
1975	24000	27000	-3000	-3 500
1976	28000	29000	-1000	-1 500
1977	33000	30000	3000	2 000
1978	36000	35000	1000	0
1979	43000	38000	5000	4 000

Период (год)	Экспорт товаров	Импорт товаров	Торговый баланс	Счет текущих операций
1980	50000	45000	5000	4 000
1981	57000	53000	4000	3 000
1982	63000	57000	6000	5 000
1983	68000	60000	8000	7 000
1984	75000	65000	10000	9 000
1985	73000	69000	4000	1 000
1986	68000	63000	5000	2 000
1987	68000	61000	7000	4 000
1988	67000	65000	2000	-1 000
1989	68000	67000	1000	-2 000
1990	89000	95000	-6000	-9 500
1991	67000	55000	12000	8 000
1 992	51681	47981	3700	-69
1993	58608	46003	12605	9 013
1994	67 379	50452	16927	7 844
1995	82 419	62606	19813	6 963
1996	89 685	68092	21593	10 847
1997	86 791	71768	15023	-80
1998	74 694	58670	16024	219
1999	75 130	39465	35665	24 616
2000	105 033	44862	60171	46 839
2001	101 884	53764	48120	33 935
2002	107 301	60966	46335	29 116
2003	135 920	76070	59850	35 410
2004	183 207	97382	85825	59 514
2005	243 798	125434	118364	84 443
2006	303 926	164692	139234	96 106
2007	355 465	223421	132044	78 309

Приложение 2

Зависимость импорта товаров от курса национальной валюты (по методологии платежного баланса)

	Экспорт товаров (ФОБ)		Импорт товаров (ФОБ)		Сальдо торгового баланса		
	Всего	в% к предыдущему периоду	Всего	в% к предыдущему периоду	Всего	курс долл./руб.	в% к предыдущему периоду
1996 год							
I квартал	20433	107,9	16368	121,9	4065		
II квартал	21826	105,9	17153	117,4	4673		
III квартал	21794	106,8	17037	108,1	4757		
IV квартал	25632	114,2	17534	93,3	8097		
1997 год							
I квартал	20290	79,2	15240	86,9	5051	5,65	
II квартал	20272	99,9	17167	112,6	3105	5,75	101,8
III квартал	21527	106,2	18408	107,2	3119	5,82	101,2

	Экспорт товаров (ФОБ)		Импорт товаров (ФОБ)		Сальдо торгового баланса		
	Всего	в% к предыдущему периоду	Всего	в% к предыдущему периоду	Всего	курс долл./ руб.	в% к предыдущему периоду
IV квартал	24806	115,2	21168	115,0	3638	5,92	101,7
январь	6708		4730		1978	5,60	
февраль	6486	96,7	4965	105,0	1521	5,65	100,9
март	7096	109,4	5545	111,7	1551	5,70	100,9
апрель	6838	96,4	6062	109,3	775	5,75	100,9
май	6610	96,7	5411	89,3	1199	5,77	100,3
июнь	6824	103,2	5694	105,2	1130	5,78	100,2
июль	7502	109,9	6324	111,1	1178	5,80	100,3
август	6953	92,7	6001	94,9	952	5,82	100,3
сентябрь	7072	101,7	6083	101,4	989	5,84	100,3
октябрь	7852	111,0	6686	109,9	1166	5,87	100,5
ноябрь	8152	103,8	6355	95,0	1797	5,90	100,5
декабрь	8802	108,0	8127	127,9	675	5,94	100,7
1998 г.							
I квартал	17943	72,3	17841	84,3	101	6,03	101,9
II квартал	18644	103,9	17388	97,5	1256	6,16	102,2
III квартал	19167	102,8	13431	77,2	5736	10,00	162,3
IV квартал	18689	97,5	9354	69,6	9335	18,50	185,0
январь	5706	64,8	5628	69,3	78	6,00	101,0
февраль	5682	99,6	5867	104,2	-185	6,06	101,0
март	6555	115,4	6346	108,2	209	6,09	100,5
апрель	6162	94,0	6048	95,3	114	6,12	100,5
май	6045	98,1	5638	93,2	407	6,15	100,5
июнь	6437	106,5	5702	101,1	735	6,18	100,5
июль	6653	103,4	5495	96,4	1158	6,22	100,6
август	6175	92,8	4906	89,3	1269	7,15	115,0
сентябрь	6339	102,7	3030	61,8	3309	12,50	174,8
октябрь	5867	92,6	2920	96,4	2947	16,00	128,0
ноябрь	5748	98,0	2942	100,8	2806	17,00	106,3
декабрь	7074	123,1	3493	118,7	3581	19,30	113,5
1999 г.							
I квартал 1999 г.	15273	85,1	9111	51,1	6162	22,50	121,6
II квартал 1999 г.	17085	91,6	10108	58,1	6978	24,35	108,2
III квартал 1999 г.	18881	98,5	9484	70,6	9396	24,65	101,2
IV квартал 1999 г.	24312	130,1	10833	115,8	13478	26,30	106,7
январь	4506	63,7	2691	77,0	1815	21,60	111,9
февраль	4933	109,5	2951	109,7	1982	22,70	105,1
март	5834	118,3	3469	117,6	2365	23,60	104,0
апрель	6557	112,4	3278	94,5	3279	24,20	102,5
май	5133	78,3	2878	87,8	2255	24,35	100,6
июнь	5395	105,1	3952	137,3	1443	24,35	100,0
июль	6280	116,4	3238	81,9	3042	24,20	99,4
август	6165	98,2	3109	96,0	3056	24,45	101,0
сентябрь	6436	104,4	3137	100,9	3299	24,90	101,8
октябрь	6979	108,4	3378	107,7	3601	25,60	102,8
ноябрь	7607	109,0	3463	102,5	4144	26,20	102,3
декабрь	9726	127,9	3992	115,3	5734	26,70	101,9

Приложение 3

Показатели платежного баланса и макроэкономической статистики РФ (1996–2013 гг.)

Оценочные сит.	Период	Экспорт	Импорт	Торговый баланс	Экспорт	Импорт	Баланс услуг	Баланс товаров и услуг	Баланс оплаты труда	Инвест. доходы в РФ	Инвест. доходы из РФ	Баланс инвестиционных доходов	Текущие трансферты	Счет тек.оп.	ЗВР	Внешний долг
фактический	1996	89 685	-68 092	21 593	13 281	-18 665	-5 384	16 209	-406	4 232	-9 268	-5 036	72	10 847	15000	124000
	1997	86 791	-71 768	15 023	13 993	-20 065	-6 072	8 951	-342	4 140	-12 490	-8 350	-356	-80	18000	123000
	1998	74 694	-58 670	16 024	12 390	-16 663	-4 273	11 751	-164	4 000	-15 626	-11 626	-337	219	12000	134000
	1999	75 130	-39 465	35 665	9 045	-13 351	-4 306	31 359	221	3 456	-11 393	-7 937	601	24 616	12000	178000
	2000	105 033	-44 862	60 171	9 565	-16 230	-6 665	53 506	268	4 253	-11 257	-7 004	69	46 839	28000	160000
	2001	101 884	-53 764	48 120	11 441	-20 512	-9 071	39 049	130	6 176	-10 544	-4 368	-817	33 935	37000	146000
	2002	107 301	-60 966	46 335	13 611	-23 497	-9 886	36 449	197	4 973	-11 757	-6 784	-750	29 116	48000	152000
	2003	135 920	-76 070	59 850	16 229	-27 122	-10 893	48 957	-144	10 243	-23 270	-13 027	-385	35 410	77000	186000
	2004	183 207	-97 382	85 825	20 595	-33 287	-12 692	73 133	-258	10 792	-23 300	-12 508	-850	59 514	125000	214000
	2005	243 798	-125 434	118 364	24 970	-38 865	-13 895	104 469	-1 200	15 668	-33 450	-17 782	-1038	84 443	182000	257000
	2006	303 926	-164 692	139 234	30 927	-44 739	-13 812	125 422	-4 391	27 857	-51 246	-23 389	-1537	96 106	303000	310000
	2007	355 465	-223 421	132 043	39 347	-59 182	-19 834	112 209	-7 884	44 798	-67 307	-22 509	-3506	78 310	474000	459000
благоприятный	2008	410 000	-300000	110 000	48000	-72000	-24000	86 000	-11 500	50 000	-80 000	-30 000	-1500	43 000	550000	560000
	2009	450 000	-380000	70 000	57000	-86000	-29000	41 000	-14 700	60 000	-90 000	-30 000	-1500	-5 200	600000	650000
	2010	480 000	-460000	20 000	65000	-98000	-33000	-13 000	-18 000	70 000	-100 000	-30 000	-1500	-62 500	НД	НД
	2011	510 000	-510000	0	71000	-111000	-40000	-40 000	-21 100	80 000	-115 000	-35 000	-1500	-97 600	НД	НД
	2012	540 000	-560000	-20 000	76000	-120000	-44000	-64 000	-24 000	90 000	-125 000	-35 000	-1500	-124 500	НД	НД
	2013	570 000	-610000	-40 000	80000	-130000	-50000	-90 000	-26 700	100 000	-135 000	-35 000	-1500	-153 200	НД	НД
умеренный	2008	410 000	-300000	110 000	48000	-72000	-24000	86 000	-11 500	50 000	-80 000	-30 000	-1500	43 000	550000	560000
	2009	430 000	-380000	50 000	55000	-86000	-31000	19 000	-14 700	60 000	-90 000	-30 000	-1500	-27 200	550000	650000
	2010	450 000	-460000	-10 000	60000	-98000	-38000	-48 000	-18 000	70 000	-100 000	-30 000	-1500	-97 500	500000	700000
	2011	470 000	-510000	-40 000	65000	-111000	-46000	-86 000	-21 100	80 000	-115 000	-35 000	-1500	-143 600	НД	НД
	2012	490 000	-560000	-70 000	70000	-120000	-50000	-120 000	-24 000	90 000	-125 000	-35 000	-1500	-180 500	НД	НД
	2013	510 000	-610000	-100 000	75000	-130000	-55000	-155 000	-26 700	100 000	-135 000	-35 000	-1500	-218 200	НД	НД
негативный	2008	410 000	-300000	110 000	48000	-72000	-24000	86 000	-11 500	50 000	-80 000	-30 000	-1500	43 000	550000	560000
	2009	400 000	-370000	30 000	57000	-86000	-29000	1 000	-14 700	60 000	-90 000	-30 000	-1500	-45 200	500000	650000
	2010	360 000	-440000	-80 000	65000	-98000	-33000	-113 000	-18 000	70 000	-100 000	-30 000	-1500	-162 500	400000	700000
	2011	330 000	-400000	-70 000	71000	-111000	-40000	-110 000	-21 100	80 000	-115 000	-35 000	-1500	-167 600	НД	НД
	2012	300 000	-400000	-100 000	76000	-120000	-44000	-144 000	-24 000	90 000	-125 000	-35 000	-1500	-204 500	НД	НД
	2013	270 000	-400000	-130 000	80000	-130000	-50000	-180 000	-26 700	100 000	-135 000	-35 000	-1500	-243 200	НД	НД

Опубликовано в №5/2008 года

Уважаемый Павел Павлович!

С большим интересом ознакомились с Вашим обстоятельным письмом от 5 мая 2008 г. Изложенные в нем соображения, подкрепленные статистическим материалом, расширяют горизонт представлений о ситуации с экономической безопасностью страны, складывающейся в последнее время.

Поднятые проблемы были и остаются дискуссионными, поскольку экономика – динамическая система, подверженная влиянию значительного числа факторов. При этом мы не исключаем возможности использования результатов Ваших наблюдений, поскольку по ряду позиций Ваша озабоченность представляется обоснованной.

Хотелось бы в дальнейшем продолжить знакомство с Вашими исследованиями.

О.В. Можайсков

06.06.2008 года

Уважаемый Олег Владимирович!

Прежде чем выразить признательность за Ваш ответ на мое письмо от 5.05.2008 г., мне бы хотелось принести свои извинения за резкий тон моего предыдущего послания. Внимательно перечитав письмо, я нашел его несколько надменным и где-то ерническим, не соответствующим ни положению адресата, ни общепринятым правилам приличия в общении между старшими и младшими. Но как говорится в народе: «Что написано пером, то не вырубишь топором». Одним словом, приношу свои извинения.

В качестве частичного оправдания на столь некорректное выражение своих мыслей по актуальнейшим вопросам экономики, могу изложить причину, по которой возник не только тон, но и

само письмо. Я не могу назвать себя неуравновешенным человеком, но после Вашего ответа Комитету по безопасности Государственной Думы Российской Федерации (№ 20 от 7.02.2008 г.) я был несколько расстроен и озабочен.

Основная причина – в позиции именно профессионала, человека, знающего не только финансовую жизнь на уровне геополитики, но и истинное положение вещей в российской экономике, в которой, помимо прочего, формируются риски в области платежного баланса России и внешнего долга. Одно дело, когда политики рассуждают на тему, о которой, как правило, они не имеют полного представления, или, например, бабушка, призывающая направить средства ЗВР на увеличение пенсий и пособий, но не понимающая, что российская экономика – это рублевая зона. Но совсем другая история, когда специалист высокого класса отвечает людям, ответственным за разработку и принятие законов в области безопасности государства, что все более-менее нормально и никаких особых проблем в сложившейся динамике ряда экономических показателей не наблюдается.

Возможно, если бы речь шла о каких-либо других показателях (та же инфляция или рост ВВП), то моя реакция была бы несколько иной. Но когда речь идет об очевидных вещах, которые, в лучшем случае, отбросят нашу страну на десять-двадцать лет назад, а в худшем – поставят в критическое положение всю российскую экономику, так как возникнут колоссальные проблемы с обслуживанием внешнего долга. Как следствие, нас ждет либо возврат в советское прошлое, сопровождаемый резким ростом государственного внешнего долга, либо полный финансовый хаос.

Возможно, я сгущаю краски, но все это уже было в нашей стране и не так давно. Мне кажется, элементарные арифметические вычисления доказывают мою правоту. Кроме того, алгоритм уничтожения экономики через внешние займы и платежный баланс достаточно прост и даже примитивен, но в то же время эффективен как способ разрушения экономики и формирования долговой зависимости государства.

На первом этапе за счет роста экспорта, который влечет за собой рост импорта и суммы внешнего долга, создается фундамент

по долгосрочному оттоку валюты из страны. Чем выше доходы от экспорта, тем больше общий отток валюты. Ошибочное укрепление национальной валюты усиливает процесс по созданию валютных диспропорций в среднесрочном плане. Все вышеперечисленные факторы приводят к избыточному потреблению импорта (страна становится импортозависимой), созданию условий для получения сверхвысоких прибылей в СКВ, к притоку спекулятивного капитала и в конечном счете – к отрицательному счету текущих операций.

На втором этапе государство становится заложником вышеуказанной ситуации, при которой либо уменьшаются резервы, либо увеличивается внешний долг.

На третьем этапе осуществляются несколько мероприятий: резкое снижение стоимости экспорта и резкий отток капитала, который к тому времени будет превышать ранее накопленные ЗВР и все вместе взятые стабфонды. Далее выбор невелик: либо глубокая девальвация со всеми отрицательными последствиями, либо резкое сокращение валютных накоплений страны. И все. Долги отдавать нужно, а в стране валюты нет. Значит, организация, взявшая в долг, – банкрот, или она становится государственной. Как результат, возникают громаднейшие внешние займы органов государственного управления и неуправляемая девальвация с непрогнозируемыми последствиями. Также необходимо отметить, что данный сценарий не далекое будущее – это возможное развитие ситуации в России в течение ближайших четырех-восьми лет. А если кто-то постарается, то всю вышеперечисленную комбинацию можно провернуть за три, максимум пять лет. Было бы желание.

Нежелание экономистов (которые, в свою очередь, обязаны донести это до людей, принимающих стратегические решения в государстве) видеть именно данный ход событий, послужило написанию столь резкого письма. Не более того. Усиливает мой гнев полная безответственность людей, отвечающих за данную проблему. Кто ответил за развал СССР? Точнее, за доведение ситуации, когда в стране не осталось валюты? Кто принял самое коррупционное решение (или маразматическое) в СССР по передаче в частные руки экспортной выручки за сырье? Кто разрушил государственную монополию на торговлю сырьем? Кто не принял в 1995–1997 годах решений, при которых не было бы августа 1998 года? И т. д. Этот перечень вопросов можно продолжать до бесконечности. Но если раньше можно было сказать, что у нас не было достаточного опыта и информации, то сегодня такие отговорки уже не пройдут. Поэтому мне хотелось бы, чтобы не молодые экономисты писали письма руководителям государства о возможных финансовых рисках в экономике, а высокопоставленные служащие ЦБ РФ более аргументированно высказывались на данную тему. Возможно, в этом случае чиновники перестанут предлагать недальновидные, мягко говоря, решения, как, например, продажа российской нефти за рубли или развитие России как мирового финансового центра.

В качестве заключения мне бы хотелось поблагодарить Вас за ответ на мое письмо, который я расцениваю не как формальную отписку занудным главным редакторам различных журналов и газет, а как обмен мнениями между людьми, которым небезразлична судьба нашей страны и наивных в большой степени российских граждан, которых периодически вводят в заблуждение.

Опубликовано в №7-8/2008 года

Президенту Российской Федерации Медведеву Д.А.

Уважаемый читатель! 6 февраля 2009 года нами были направлены письма: Президенту Российской Федерации Дмитрию Анатольевичу Медведеву и Премьер-министру России Путину Владимиру Владимировичу. Очередной раз хотелось отметить, что сложившиеся финансовые и экономические трудности в нашей стране в большей степени были вызваны внутренними сложностями, в частности ошибочной экономической политикой государства на протяжении последних десятилетий. Безусловно, предложенные меры требуют детальной проработки, но в то же время очевидно, если не предпринимать жестких и нестандартных мер в области валютной политики, то отечественная экономика так и останется максимально зависимой от притока иностранного «спекулятивного» капитала.

Уважаемый Дмитрий Анатольевич!

Объективный анализ современной динамики мирохозяйственных связей указывает на возрастание угроз экономической безопасности России. Одной из таких угроз является усиление негативных тенденций в российской экономике, связанных с ухудшением общей структуры платежного баланса Российской Федерации. В настоящем письме хотел бы обратить внимание именно на эту угрозу, которая, несмотря на свою внешнюю безобидность, на самом деле является ключевой, а поэтому, на мой взгляд, требует принятия экстренных мер по ее устранению.

Убежден, что без принятия неординарных решений со стороны российского Правительства невозможно справиться с одной из системообразующих проблем отечественной экономики – зависимостью от внешнего капитала, приток которого полностью зависит от цены на мировых биржах на основные позиции рос-

сийского экспорта товаров (нефть, нефтепродукты и газ). Можно констатировать, что в последние десятилетия именно непрогнозируемый рост цен на вышеперечисленные позиции способствовал созданию негативных последствий в экономике, приведших к распаду СССР, финансовому кризису 1998 года и существенным экономическим проблемам конца 2008 года. Между тем наиболее непредсказуемые последствия для всей финансовой системы страны приходятся на период 2009–2011 годов, так как накопленный внешний долг (540 млрд долл. на 1.10.08 г.) и существенный объем импорта (до 290 млрд долл. по результатам 2008 года) соседствуют с отсутствием прогнозируемых валютных доходов экономики. Можно констатировать, что непринятие в ближайшее время экстренных мер в области сбалансирования притока и оттока валютных средств приведет к глубокому кризису на валютном рынке и, как следствие, резкому ухудшению общей ситуации в стране, в том числе снижению общего уровня жизни российских граждан, глубина и последствия которого будут несопоставимы с финансовыми потерями, с которыми столкнулась наша страна в 1998 году.

Установлено, что если целенаправленно не воздействовать на скрытое накопление внешнего долга, непропорциональный импорт товаров и услуг, массированную утечку капитала и т. д., то в уже в 2010 году отток валютных средств из страны будет превышать общие поступления валюты в российскую экономику (с учетом ежегодной реализации ЗВР в размере 50 млрд долл.). Данная тенденция приведет к хроническому завышению обменного курса рубля относительно доллара с одновременным уменьшением золотовалютных резервов Центрального банка. Можно однозначно утверждать, что если не проводить глубокую девальвацию рубля (стратегически неверное, но в то же время одно из немногих решений, позволяющих сохранить в достаточном объеме ранее накопленные ЗВР), то валютных накоплений в стране хватит не более чем на три-четыре года.

Чтобы исправить нынешнее неудовлетворительное положение к лучшему, в незамедлительном порядке следует скорректировать следующие три ключевых показателя, определяющие главные направления будущего развития страны.

1. Накопленный внешний долг. По итогам третьего квартала 2008 года его общая сумма составила 540 млрд долл. США. Только ежегодное обслуживание данной суммы долга (в виде процентных выплат) превысит 40 млрд долл. США. Если учитывать среднесрочное развитие мировой экономики, возможный всплеск уровня инфляции и, как результат, повышение процентных ставок в мире, то общая величина выплат в течение нескольких ближайших лет существенно возрастет. Следует заметить, что в связи с понижением суверенного рейтинга Российской Федерации уровень реальных процентных ставок для экономических субъектов страны уже существенно возрос и составляет не менее 10% в СКВ. Также следует иметь в виду, что для большинства отечественных компаний рынок внешних займов закрыт полностью. Между тем внешний долг России во времена дефолта был в четыре раза, а к началу 2001 года в три раза меньше (161,3 млрд долл. США).

2. Темп роста импорта товаров и услуг. Данный показатель из-за допущенной тактической ошибки Центрального банка России в области кредитно-денежной политики (поддержки завышенного обменного курса рубля к доллару), а также не до конца продуманной экономической политики российского Правительства вышел на темп роста, не отвечающий общему экономическому развитию национальной экономики, что порождает ускоренное ухудшение счета текущих операций. По нашим оценкам, фактический пятикратный рост этого показателя в 2007 году по сравнению с 2000 годом (223,1 против 44,9 млрд долл. США, не менее 290 млрд долл. по итогам 2008 года) по крайней мере в два раза превышал норму допустимого, что означало избыточный вывоз текущих денег за границу, составивший за последние семь лет более 400 млрд долл. США. Заметим, что в указанных угрожающих объемах превышения не исключены значительные суммы скрытого вывоза капитала, имитированные под флагом текущих операций.

3. Баланс инвестиционных доходов. Данный показатель в 2007 году составил -22,5 млрд долл. Общий рост инвестиционных доходов из России увеличился с (-) 12,5 млрд долл. в год (1997 год) до (-) 64,7 млрд долл. США. По итогам 2008 года инвестиционные доходы из России будут составлять не менее (-) 85 млрд долл. США, а общий баланс между притоком и оттоком инвестиционных доходов выйдет на уровень не менее (-) 33 млрд долл.

Все три вышеперечисленных показателя являются ключевыми ярко выраженными факторами, негативно влияющими на современное состояние и перспективы развития отечественной экономики. Необходимо раз и навсегда устранить зависимость благоприятного развития российской экономики от факторов, на которые влияние государства ограничено.

Кроме того, надо учитывать, что в условиях возросшего в последнее время политического обострения отношений России и Запада, которое уже в ближайшее время с большой вероятностью перейдет в экономическое, уязвимость этих показателей (и далее финансового положения страны в целом) возрастет. Так, в случае сохранения в течение двух лет среднегодовой стоимости нефти на уровне 25–35 долл., вынужденная девальвация рубля (не менее 70–120 руб./долл.) отбросит экономическое развитие России на многие годы назад. Очередной раз будет наблюдаться резкое обнищание народа, уровень инфляции превысит 40% в год и под воздействием невозможности в краткосрочном плане обслуживать внешний долг произойдет частичная потеря российского суверенитета. В связи с этим станет актуальным вопрос о распаде Российской Федерации.

В результате надвигающихся финансовых угроз Россия, по моему субъективному мнению, уже в ближайшее время столкнется с той же проблемой, что СССР в конце 80-х годов, в том числе и прежде всего с острой нехваткой валютных средств. Но если в тот период общая сумма внешнего долга России не превышала 120 млрд долл., то уже сегодня она зашкаливает за 540 млрд долл. США. Чем все это закончилось тогда широко известно, чем оно угрожает нам сегодня – неизвестно.

Основное отличие нынешней ситуации заключается в том, что российская экономика столкнулась бы с нехваткой валютных средств вне зависимости от снижения стоимости энергоносителей в 2008 году. Это отличие является характерным отягчающим

обстоятельством современного финансового развития страны, продолжительное игнорирование которого вполне может привести к его необратимому удушению. Вопрос, в течение какого времени и в каких масштабах это будет происходить, требует ускоренной разработки возможных сценариев развития ключевых событий, показательные фрагменты которых приводятся в приложении 1.

Исходя из изложенного, в порядке принятия срочных мер считал бы необходимым, уважаемый Дмитрий Анатольевич, просить Вас дать поручения срочно проработать предложения, которые приводятся ниже. Данные предложения могут войти в ряд более крупных стратегических решений, позволяющих снизить в среднесрочном плане валютные риски не только отдельных акционерных компаний, но и всей российской экономики в целом. Полагаю, что принятие срочных мер, направленных на долгосрочное развитие отечественной экономики, позволит нашей стране более настойчиво отстаивать свои экономические и политические интересы. Кроме того, реализация данных предложений обеспечит компаниям, как это показано в приложении 2, снижение издержек по обслуживанию внешних займов в пределах 4–8% годовых, что позволит сохранить прибыль от размещения финансовых средств в распоряжении российской экономики и будет способствовать дополнительному росту стоимости российских акций. Необходимо помнить, что каждый полученный рубль чистой прибыли способен увеличить капитализацию отечественного фондового рынка в 10–20 раз.

Вне зависимости от дальнейшего развития ситуации в экономике считаю целесообразным в срочном порядке создать при Президенте России национальный экономический совет, в который войдут не только лучшие ученые страны, но и специалисты, имеющие значительный практический опыт работы в различных сегментах экономики. Именно экономический совет должен разрабатывать стратегию развития государства в области экономической политики. Актуальность по созданию данного органа, генерирующего новые идеи для выхода России из кризиса, очевидна.

Приложение

1. Предложение о дальнейшем перекредитовании внешней задолженности коммерческих предприятий.
2. Снижение общего уровня инфляции и уровня процентных ставок.
3. Создание (восстановление) залоговой стоимости.
4. Утечка капитала.
5. Аналитические материалы.

С уважением, главный редактор
журнала «Портфельный инвестор»
к.э.н. Кравченко П.П.

Приложение 1
Предложение о дальнейшем перекредитовании внешних займов коммерческих предприятий

В течение последних нескольких лет наблюдается тенденция по наращиванию внешнего долга России. По итогам третьего квартала 2008 года общая сумма долга составила 540 млрд долл. (подробно в приложении 1). Значительная составляющая данного показателя приходится на компании государственного сектора (более 150 млрд долл.; расширенный долг государственного сектора в расширенном определении – более 190 млрд долл.). Стоит особо отметить, что в той или иной мере государство несет субсидиарную ответственность по этим обязательствам. Средняя ставка привлечения составляет 7–11% годовых, в зависимости от валюты заимствования и срока погашения. В то же время за счет благоприятной рыночной конъюнктуры на мировых рынках по основным позициям российского экспорта (нефть, газ, нефтепродукты) общий объем накопленных золотовалютных резервов Центрального банка России на 01.01.2009 г. составляет 450 млрд долл. и является высоким значением с точки зрения достаточности и необходимости. Исходя из международных правил золотовалютные резервы размещаются не в пределах государства, обладающего валютными

средствами. Кроме этого, данные активы размещаются в безрисковых финансовых инструментах, как правило, в государственных ценных бумагах, имеющих низкую доходность. В настоящий момент в зависимости от валюты размещения и срока погашения, а также проводимой денежной политики ФРС (политика дешевых денег) доходность составляет от 1 до 3% годовых. Получается странная ситуация: с одной стороны, государство размещает СКВ под ставку гораздо ниже, нежели кредитуется группа компаний с государственным участием, возврат кредитов которых гарантируется самим государством. Общие потери (издержки) для компаний с государственным участием составляют не менее 5% годовых, или 7 млрд долл. Для исключения столь парадоксальной ситуации предлагается рассмотреть вариант по дальнейшему перекредитованию внешних займов компаний с государственным участием, в большей степени за счет привлечения внешних займов и в меньшей части – золотовалютных резервов ЦБ РФ.

В дальнейшем, после более детальной проработки вопроса, вероятнее всего, наиболее целесообразным будет отказ от практики по привлечению внешних займов коммерческим сектором либо его существенное лимитирование. Таким образом, в ближайшей перспективе наиболее разумной политикой было бы принятие стратегического решения о максимальном замещении внешней коммерческой задолженности на государственную, и не только предприятий, имеющих в акционерном капитале государственное участие, но и значительной части компаний частного сектора.

На первом этапе публично заявляется о политическом (экономическом) решении о принятии программы (в рамках экономической безопасности России) замещения внешнего долга отечественных предприятий (вне зависимости от структуры капитала; в конечном итоге под залогом у государства окажутся акции всех компаний, участвующих в данной программе) внешним федеральным долгом. Озвучиваются причины, повлекшие принятие данного решения (их множество) и основной перечень мероприятий, от общей суммы денежных средств и их источника получения до дополнительных мер, в том числе увеличение нормы резервирования по новым валютным заимствованиям (запретительная ставка) и ограничение выдачи валютных займов населению. Также необходимо отметить сроки, в которые планируется осуществить данные мероприятия (от трех до пяти лет, в зависимости от внешней конъюнктуры цен на основные позиции рос-

сийского экспорта). Основные мероприятия осуществляются в течение первых двух лет.

По предварительным расчетам, с учетом снижения российского экспорта до 190–270 млрд долл. в год (близко к худшему сценарию), общая сумма валютных средств, направленная государством на цели перекредитования, может составить в 2009–2010 годах до 200 млрд долл. (с учетом выделенных средств из ЗВР в 2008 году – 50 млрд долл.).

На втором этапе – первое полугодие 2009 года – российское Правительство выходит на внешний рынок с общей заявкой в размере 100 млрд долл. Целесообразнее всего первые 50 млрд долл. привлечь в первом полугодии 2009 года. Оставшуюся часть внешних займов также необходимо привлечь именно в 2009 году. Валюта займа – доллар США. Вид займа – дисконтные облигации. Срок погашения – 10–20 лет.

На третьем этапе в случае необходимости задействовать средства из ЗВР (целесообразнее всего данные средства взять не из ЗВР – прямых средств, а частично из фонда национального благосостояния или другого фонда). Другими словами, провести конверсионную операцию (несколько завуалированно и более эффективно). В дальнейшем общую сумму ЗВР необходимо строго разделить на средства Центрального банка и других источников.

Четвертый этап существенно растянут по времени и зависит от общей величины счета текущих операций. При увеличении определенного значения ЗВР излишек поступает на депозит Банка развития, который, в свою очередь, продолжает перекредитовывать оставшуюся часть коммерческой задолженности.

Пятый этап. Перевод задолженности в СКВ на задолженность в рублях.

Позитивные моменты мероприятия

1. Резкое улучшение общей структуры внешнего долга России, как по срокам погашения, так и по статусу заемщика.
2. Остановка вывода из страны валютных средств тех инвесторов, которые в принципе не прочь присутствовать на российском рынке (в широком плане).
3. Уменьшение издержек по внешним займам. Экономия на процентах может составлять не менее 5% в год, или 8–20 млрд долл. в год.

4. Использование благоприятной рыночной ситуации с точки зрения текущих процентных ставок (аномально низких) и вероятности дальнейшего снижения доллара в течение года-трех не менее чем на 30%.
5. Существенное влияние государства на политику стратегических компаний, участвующих в перекредитовании внешних займов.
6. Устранение системного риска по притоку/оттоку внешнего капитала.
7. Создание условий и предпосылок для введения рубля как резервной валюты. При запретительной норме резервирования внешние займы будут вынуждены выдавать в рублях (СКВ будет продана на бирже [основной покупатель – ЦБРФ]). Таким образом, будет исключен для заемщика валютный риск, который в настоящее время является сверхнегативным явлением, имеющим непрогнозируемые отрицательные последствия для всей отечественной экономики.
8. Резкое уменьшение долларизации экономики.
9. Более эффективная денежно-кредитная политика.
10. Создание базовых предпосылок для отечественной экономики как одной из наиболее благоприятных экономик мира.
11. Полное устранение валютных рисков коммерческих предприятий и др.

Негативные моменты

К негативным моментам можно отнести критику со стороны либеральных экономистов. Вероятнее всего, будет высказана озабоченность лидеров стран с развитой экономикой. Основной упор будет сделан на возврат российской экономики в советское прошлое (директивная экономика). В списке недовольных будут также физические лица, которые потеряют столь высокую доходность от размещения валютных средств на территории России (до 30 млрд долл. в год).

Необходимо отметить, что в качестве дополнительного источника пополнения валютных средств Банка развития могут выступать депозиты коммерческих банков, размещающих валютные средства вкладчиков (в том случае если будет принято решение об ограничении на территории России займов в СКВ). Вопрос о принятии запретительных мер на выдачу валютных займов домохозяйствам и коммерческим

структурам требует более глубокой проработки. Но уже сегодня можно констатировать, что ограничения осуществлять необходимо.

Приложение 2
Снижение общего уровня инфляции и уровня процентных ставок

Одна из проблем системного характера в отечественной экономике – наличие существенных доходов населения и организаций, выраженных в СКВ. Аксиома – отечественная экономика в настоящий момент (как минимум до 2015 года, при существующих задействованных производственных мощностях) не в состоянии себе позволить столь высокие доходы, выраженные в валюте. Соответственно, объем импорта не должен превышать 130–200 млрд долл. В противном случае будут создаваться предпосылки для финансового (валютного) кризиса. Естественно, необходимо учитывать структуру импорта (это отдельная тема). Таким образом, доходная часть населения должна стабилизироваться на нынешнем уровне.

Основная предпосылка увеличения номинальных доходов домохозяйств заключалась в высоких темпах роста инфляции. В свою очередь, основной причиной увеличения инфляции является рост издержек производителей, который связан в большей степени с ростом стоимости услуг естественных монополий (существуют и другие причины). Понимая необходимость увеличения стоимости услуг естественных монополий (спорный момент), но в то же время учитывая экономические особенности России, целесообразнее всего основное повышение стоимости услуг естественных монополий субсидировать за счет иных источников (государственное целевое финансирование). Другими словами, темп роста цен на услуги вышеупомянутых организаций должен быть не более 2–5% в год. Остальная часть денежных поступлений – за счет государства.

При воплощении в жизнь данной концепции по динамике стоимости услуги для конечного потребителя решается сразу несколько задач.

1. Снижение себестоимости произведенной продукции. Соответственно, улучшение конкурентоспособности отечественных производителей.
2. Устранение существенной составляющей в общем уровне инфляции «издержек».

3. Сокращение причин для увеличения номинальных доходов населения.
4. Частичное высвобождение ресурсов у предприятий, которые могут быть направлены на модернизацию и расширение производства (предусмотреть механизмы, стимулирующие именно такое использование финансовых средств).

Среди благоприятных моментов, которые автоматически возникнут при воплощении в жизнь данного предложения, есть наиважнейший показатель, способствующий развитию любой экономики, – снижение процентных ставок. Только низкие ставки по кредитам позволят осуществить широкую модернизацию производственных мощностей и введение в строй новых современных предприятий, способных частично заместить импорт. Увеличенние выпуска продукции (услуг) даст возможность устранить «инфляцию спроса» и довести монетизацию экономики до необходимого уровня (до 70–90% от ВВП). Это также благоприятно отразится на общей структуре платежного баланса страны и т. д.

Приложение 3
Создание (восстановление) залоговой стоимости

Резкое снижение капитализации фондового рынка (в большей степени это искусственный процесс, используемый для передела собственности и списания [уменьшения] чистой прибыли экономических субъектов) породило очередную проблему отечественной экономики.

Фондовый рынок является системной составляющей функционирования рыночной экономики. Снижение стоимости российских акций привело к обесцениванию залогов по ранее взятым кредитам. В течение всего нескольких месяцев залоговый потенциал страны снизился на 1 трлн долл. Последствия имеют ярко выраженную негативную направленность со следующими результатами: от резкого сокращения оборотного капитала предприятий (вынуждены «довносить» дополнительные средства под обеспечение ранее взятых кредитов) до сокращения потребления со стороны домохозяйств и предприятий (эффект бедности). Резкое сокращение обеспечения под ранее взятые обязательства автоматически приводит к увеличению процентных ставок по кредитам, что также отрицательно сказывается на многих экономических процессах.

На мой взгляд, даже с учетом явных негативных моментов в отечественной экономике, капитализация отечественных компаний и всего фондового рынка является непозволительно низкой и находится на уровне (по соотношению капитализация/ВВП [до 30%]), не соответствующем месту, занимаемом Россией в мире. Ситуация последних месяцев отчетливо показала, что фондовый рынок России не может и не должен развиваться в дальнейшем под действием внешнего спекулятивного капитала.

Исходя из этого, необходимо полностью пересмотреть стратегию развития всего отечественного финансового рынка. Основной составляющей новой политики в области функционирования фондового рынка должен стать отечественный инвестор на базе государственных финансовых институтов.

Необходимо в срочном порядке довести уровень капитализации фондового рынка как минимум до 50% от ВВП (до 100% от текущего уровня). Реализация решения – покупка акций на федеральные деньги.

Механизм реализации. Увеличение капитализации российского фондового рынка должно происходить с одновременным созданием крупных институциональных инвесторов, имеющих прямое государственное влияние (Банк развития, Сбербанк, ВТБ, Газпромбанк, Газфонд). Наряду с этим необходимо «выращивать» (искусственно создать) крупных институциональных инвесторов, которые в дальнейшем устойчивыми элементами всего фондового рынка России. По мере развития экономики и общей культуры инвестирования роль вышеупомянутых организаций может быть снижена.

Таким образом, создается механизм, позволяющий в дальнейшем избегать резкого снижения стоимости акций отечественных компаний. Необходимо раз и навсегда распрощаться с распространенным мифом относительно того, что рынком правят страх и жадность. На протяжении сотен лет рынком (в нашем случае фондовым) правят мажоритарные акционеры посредством финансовых компаний. Также следует иметь в виду, что рынок акций является хаотичным только в теоретическом аспекте или в «слабом» государстве.

Результат. Высвобождение части денежных средств **(увеличение ликвидности)** со всеми вытекающими последствиями. Несмотря на то что при увеличении капитализации фондового рынка часть акций будет реализована (инвесторами) и направлена на покупку валюты, положительных моментов окажется гораздо больше.

К важнейшим решениям, которые будут способствовать более устойчивому развитию всего финансового рынка России, следует отнести отказ от номинирования стоимости курса акций в СКВ на территории страны. Также целесообразно создание единого национального депозитария с одновременным объединением двух торговых площадок (РТС и ММВБ) на базе ММВБ. Таким образом, торги в России будут проводиться в режиме он-лайн, что подразумевает обязательное резервирование в одном месте как денежных средств, так и инструментов торговли. Данная конструкция позволит в оперативном режиме прогнозировать и выявлять негативные тенденции (достижение состояния, при котором в системе будет наблюдаться дисбаланс [в различной форме]). Кроме того, это обеспечит дополнительную прозрачность по совершению торговых операций, которые часто являются источником манипулирования недобросовестных участников рынка.

Данное решение будет автоматически способствовать созданию дополнительных условий для использования рубля в качестве резервной валюты (повышение спроса на рубли в качестве расчетной единицы и меры стоимости; западные инвесторы будут вынуждены продавать СКВ на бирже и размещать рубли в торговой системе).

Приложение 4
Утечка капитала

Это одна из острых проблем российской экономики. В последнее время в связи с активным платежным балансом страны данный вопрос практически не поднимается, а между тем проблема с каждым годом становится все острее. Некоторые цифры и авторский расчет прилагается ниже (табл. 1). Предполагаемая утечка капитала с 1991 по 2007 год составила 400 млрд долл.; с 1999 по 2007 год – 285 млрд долл.; с 2004 по 2007 год – 192 млрд долл. Таким образом, исходя из последних девяти лет, среднегодовая сумма утечки капитала – 31,5 млрд долл. За последние четыре года данный показатель составил 48 млрд долл. в год. В моем понимании, цифры просто ужасающие. О чем говорят цифры? В первую очередь о том, что участники предпринимательской деятельности значительную часть капитала выводят из страны. Если внимательно посмотреть на структуру внешнего долга, можно заметить некоторую синхронность по привлечению и выводу капитала. Кроме этого, основная сумма внешнего долга находится в

разделе «Портфельные и прочие инвестиции». Если учитывать страну происхождения внешних поступлений, то вывод напрашивается сам собой: значительная часть внешних займов – ранее выведенные средства российских предпринимателей. Думаю, будет справедливым утверждение, что таким образом бизнес пытается обезопасить капитал. Все логично и замечательно. В настоящий момент вывозится часть заработанной страной валютной выручки, но все дело в том, что в России (СССР) была ситуация (1985–1999 годы), когда валюту вывозили из страны в момент острого дефицита СКВ (за счет наращивания внешних займов). Где гарантия того, что в случае вхождения счета текущих операций в отрицательную зону данный факт не повторится? Не пора ли сегодня (нужно было еще десять лет назад) принимать решения, которые бы резко ограничили данную тенденцию?

По моему субъективному мнению, основной незаконный вывод валютных средств из страны происходит по счету платежного баланса: «машины, оборудование и транспортные средства». По итогам 11 месяцев 2008 года общая сумма импорта по данному счету составила 120 млрд долл. За тот же период 2007 года – 78,8 млрд долл. Успешное решение вопроса незаконной утечки капитала позволит при прочих равных условиях увеличить сумму золотовалютных резервов ЦБ РФ как минимум на 25–40 млрд долл. в год.

Особо следует заметить, что прослеживается тенденция: чем выше приток валюты в страну (по счету текущих операций и движению капитала), тем больше отток валюты, в том числе по трем вышеперечисленным статьям платежного баланса. За этими событиями явно прослеживается отлично отлаженная схема вывода валюты из российской экономики.

С экономической точки зрения в момент активного платежного баланса такая «схема» является меньшим злом (в редких исключениях, например, период руководства страной М. С. Горбачева, когда утечка капитала имела в качестве источника финансирования внешние займы). При разумном функционировании экономики данный «вывод» излишка валюты должен быть подконтрольным государству и являться «подушкой безопасности», используемой в качестве притока капитала (инвестиции) при дефицитном счете платежного баланса страны. Так как практика последних месяцев показала, что выведенные ранее валютные средства не поступают в страну в момент их острой необходимости, значит, существующая схема вывода излишка СКВ из рос-

сийской экономики используется не «по прямому назначению». Вывод напрашивается сам собой: либо это преступная халатность, либо отсутствие понимания серьезности проблемы, либо...

Для существенного сокращения нелегальной утечки капитала необходимо пересмотреть политику Правительства России в области перечисления валютных средств по некоторым статьям импорта. Наиболее пристальное внимание необходимо уделить следующим статьям платежного баланса: «Транспортные средства, машины и оборудование», «Услуги», «Инвестиционные доходы из России». По моему субъективному мнению, при более пристальном внимании со стороны специальных органов по вышеперечисленным статьям общий отток капитала может уменьшиться на десятки миллиардов долларов в год.

Таблица 1

Расчет показателей предполагаемой утечки капитала

Период (гг.)	Количество лет	Счет тек. опер. (сумма за период), млн долл.	Счет тек. опер. (сумма за период), млн долл.	ЗВР (изменения за период), млн долл.	Долг (изменения за период), млн долл.	Предполагаемая утечка капитала, млн долл.	Средняя утечка в год, млрд долл.	Средняя величина счета тек. опер. в год, млрд долл.	Отклонение сред. СТО-сред. утечка капит., млрд долл.
1970–1991	22	34 000	34 000	0	90 000	124 000	5,6	1,5	-4,1
1970–1985	16	32 500	32 500	0	15 000	47 500	2,9	2	-0,9
1985–1991	7	2500	2500	0	67 000	69 500	9,9	0,5	-9,4
1991–1999	9	67 353	67 353	7000	83 000	143 353	15,9	7,5	-8,4
1999–2007	9	485 479	485 479	462 000	262 000	285 479	31,6	53,9	22,3
1999–2004	6	229 430	229 430	113 000	36 000	152 430	25,3	38,2	12,9
2004–2007	4	315 563	315 563	349 000	226 000	192 563	48,1	78,8	30,7
1991–2007	17	528 216	528 216	470 000	345 000	403 216	23,7	31,1	7,4

Приложение 5

Внешний долг Российской Федерации в январе–сентябре 2008 г. (детализированное аналитическое представление)

(млрд долл. США)

	01.01.2008	01.04.2008	01.07.2008	01.10.2008
Внешний долг Российской Федерации всего:	**463,5**	**477,4**	**524,8**	**540,5**
Внешний долг государственного сектора в расширенном определении*	**190,7**	**185,2**	**195,9**	**188,9**
Органы государственного управления	**37,4**	**36,9**	**34,7**	**32,5**
Краткосрочные обязательства	1,7	1,6	1,6	1,6

	01.01.2008	01.04.2008	01.07.2008	01.10.2008
Текущие счета и депозиты	0	0	0	0
Прочие долговые обязательства	1,7	1,6	1,6	1,5
Просроченная задолженность	1,6	1,5	1,5	1,5
Долгосрочные обязательства	35,7	35,2	33	31
Долговые ценные бумаги	24,1	23,7	22,1	20,6
Ссуды и займы	11,6	11,6	10,9	10,4
Прочие долговые обязательства	0	0	0	0
Органы денежно-кредитного регулирования	**9**	**4,1**	**4,2**	**10,2**
Краткосрочные обязательства	9	4,1	4,2	10,2
Ссуды и займы	7,1	1,6	0,9	6,9
Наличная национальная валюта и депозиты	1,9	2,6	3,3	3,4
Банки	**65,5**	**67,4**	**78,2**	**71,2**
Краткосрочные обязательства	11,4	11,2	11,9	13,2
Долговые ценные бумаги	0,3	0,3	0,2	0,1
Ссуды и займы	5,8	5,7	6,4	7,5
Текущие счета и депозиты	4,8	4,3	4,4	4,4
Прочие долговые обязательства	0,5	0,9	0,9	1,3
Долгосрочные обязательства	54,2	56,2	66,3	58
Долговые ценные бумаги	1	0,8	0,7	0,4
Ссуды и займы	45,8	47,9	54,7	46,5
Депозиты	7	7,1	10,5	10,8
Прочие долговые обязательства	0,3	0,4	0,4	0,3
Прочие секторы	**78,8**	**76,8**	**78,9**	**74,9**
Краткосрочные обязательства	0,1	0	1,2	1,2
Прочие долговые обязательства	0,1	0	1,2	1,2
Долгосрочные обязательства	78,7	76,8	77,7	73,7
Долговые ценные бумаги	5,4	4,6	4,2	2,5
Ссуды и займы	73,4	72,2	73,5	71,2
Внешний долг частного сектора*	**272,8**	**292,2**	**328,9**	**351,6**
Банки (без долговых обязательств перед прямыми инвесторами)	**96,9**	**102,6**	**113,1**	**125,5**
Краткосрочные обязательства	42,3	44,6	48,6	50,3
Долговые ценные бумаги	2,2	2,1	1,8	1,8
Ссуды и займы	18,1	20,6	23,4	27,1
Текущие счета и депозиты	20,1	19,4	20,9	18,7
Прочие долговые обязательства	1,9	2,5	2,5	2,7
Просроченная задолженность	0	0	0	0
Прочее	1,9	2,5	2,5	2,7
Долгосрочные обязательства	54,7	58	64,6	75,2
Долговые ценные бумаги	2,2	2,3	2,6	2,3
Ссуды и займы	43,6	47,4	51,8	63,1
Депозиты	8,8	8,2	10,1	9,5

	01.01.2008	01.04.2008	01.07.2008	01.10.2008
Прочие долговые обязательства	0,2	0,2	0,2	0,3
Прочие секторы (без долговых обязательств перед прямыми инвесторами)	**149**	**162,1**	**183**	**193,8**
Краткосрочные обязательства	41,7	35,4	33,9	37,2
Ссуды и займы	40,8	34,5	30,3	35,1
Прочие долговые обязательства	0,9	0,8	3,6	2,1
Долгосрочные обязательства	107,3	126,7	149,1	156,6
Долговые ценные бумаги	11,7	11,4	10,9	8
Ссуды и займы	95,6	115,4	138,2	148,6
Банки и прочие секторы – долговые обязательства перед прямыми инвесторами	**26,9**	**27,5**	**32,7**	**32,3**
Банки	1,2	1,4	1,5	1,5
Прочие секторы	25,7	26,1	31,2	30,8

Примечание. Включается внешняя задолженность в национальной и иностранной валюте.

* Внешний долг государственного сектора в расширенном определении охватывает внешнюю задолженность органов государственного управления, органов денежно-кредитного регулирования, а также тех банков и нефинансовых предприятий, в которых органы государственного управления и денежно-кредитного регулирования напрямую или опосредованно владеют 50% и более участия в капитале или контролируют их иным способом. Долговые обязательства перед нерезидентами остальных резидентов, не подпадающих под данное определение, классифицируются как внешний долг частного сектора.

Дата последнего обновления: 15 января 2009 г.

Показатели внешней торговли РФ, баланса инвестиционных доходов и счет текущих операций (1970–2007 годы)

Период (год)	Экспорт товаров	Импорт товаров	Торговый баланс	Баланс услуг	Баланс товаров и услуг	Инвест. доходы в РФ	Инвест. доходы из РФ	Баланс инвестиционных доходов	Счет текущих операций
1970	12 000	11 000	1 000	-500	500	НД	НД	НД	500
1971	13 000	11 000	2 000	-500	1 500	НД	НД	НД	1 500
1972	13 000	13 000	0	-500	-500	НД	НД	НД	-500
1973	16 000	16 000	0	-500	-500	НД	НД	НД	-500
1974	21 000	19 000	2 000	-500	1 500	НД	НД	НД	1 500
1975	24 000	27 000	-3 000	-500	-3 500	НД	НД	НД	-3 500
1976	28 000	29 000	-1 000	-500	-1 500	НД	НД	НД	-1 500
1977	33 000	30 000	3 000	-1 000	2 000	НД	НД	НД	2 000
1978	36 000	35 000	1 000	-1 000	0	НД	НД	НД	0

Период (год)	Экспорт товаров	Импорт товаров	Торговый баланс	Баланс услуг	Баланс товаров и услуг	Инвест. доходы в РФ	Инвест. доходы из РФ	Баланс инвестиционных доходов	Счет текущих операций
1979	43 000	38 000	5 000	-1 000	4 000	НД	НД	НД	4 000
1980	50 000	45 000	5 000	-1 000	4 000	НД	НД	НД	4 000
1981	57 000	53 000	4 000	-1 000	3 000	НД	НД	НД	3 000
1982	63 000	57 000	6 000	-1 000	5 000	НД	НД	НД	5 000
1983	68 000	60 000	8 000	-1 000	7 000	НД	НД	НД	7 000
1984	75 000	65 000	10 000	-1 000	9 000	НД	НД	НД	9 000
1985	73 000	69 000	4 000	-1 500	2 500	НД	НД	-1 500	1 000
1986	68 000	63 000	5 000	-1 500	3 500	НД	НД	-1 500	2 000
1987	68 000	61 000	7 000	-1 500	5 500	НД	НД	-1 500	4 000
1988	67 000	65 000	2 000	-1 500	500	НД	НД	-1 500	-1 000
1989	68 000	67 000	1 000	-1 500	-500	НД	НД	-1 500	-2 000
1990	89 000	95 000	-6 000	-2 000	-8 000	НД	НД	-1 500	-9 500
1991	67 000	55 000	12 000	-2 500	9 500	НД	НД	-1 500	8 000
1 992	51 681	47 981	3 700	-3 082	618	2 541	-4 911	-2 370	-69
1993	58 608	46 003	12 605	-2 103	10 502	2 702	-5 173	-2 471	9 013
1994	67 379	50 452	16 927	-6 981	9 946	3 392	-5 111	-1 719	7 844
1995	82 419	62 606	19 813	-9 569	10 244	4 112	-7 181	-3 069	6 963
1996	89 685	68 092	21 593	-5 384	16 209	4 232	-9 268	-5 036	10 847
1997	86 791	71 768	15 023	-6 072	8 951	4 140	-12 490	-8 350	-80
1998	74 694	58 670	16 024	-4 273	11 751	4 000	-15 626	-11 626	219
1999	75 130	39 465	35 665	-4 306	31 359	3 456	-11 393	-7 937	24 616
2000	105 033	44 862	60 171	-6 665	53 506	4 253	-11 257	-7 004	46 839
2001	101 884	53 764	48 120	-9 071	39 049	6 176	-10 544	-4 368	33 935
2002	107 301	60 966	46 335	-9 886	36 449	4 973	-11 757	-6 784	29 116
2003	135 920	76 070	59 850	-10 893	48 957	10 243	-23 270	-13 027	35 410
2004	183 207	97 382	85 825	-12 692	73 133	10 792	-23 300	-12 508	59 514
2005	243 798	125 434	118 364	-13 895	104 469	15 668	-33 450	-17 782	84 443
2006	303 926	164 692	139 234	-13 812	125 422	27 857	-51 246	-23 389	96 106
2007	355 465	223 421	132 044	-17 000	115 043	35 000	-65 000	-30 000	78 309
2008	440 000	290 000	150 000	-24 000	126 000	50 000	-82 000	-32 000	94 766

Фактические и возможные показатели платежного баланса РФ 1985–2012 гг., с учетом стоимости энергоносителей *(МЛН ДОЛЛ.)*

Период/средняя цена на нефть	Экспорт товаров	Импорт товаров	Торговый баланс	Экспорт услуг	Импорт услуг	Баланс услуг	Баланс товаров и услуг	Баланс оплаты труда	Инвест. доходы в РФ	Инвест. доходы из РФ	Баланс инвестиционных доходов	Текущие трансферты	Счет тек. операций	ЗВР	Внешний долг
1996	89 685	-68 092	21 593	13 281	-18 665	-5 384	16 209	-406	4 232	-9 268	-5 036	72	10 847	15 000	124 000
1997	86 791	-71 768	15 023	13 993	-20 065	-6 072	8 951	-342	4 140	-12 490	-8 350	-356	-80	18 000	123 000
1998	74 694	-58 670	16 024	12 390	-16 663	-4 273	11 751	-164	4 000	-15 626	-11 626	-337	219	12 000	134 000
1999	75 130	-39 465	35 665	9 045	-13 351	-4 306	31 359	221	3 456	-11 393	-7 937	601	24 616	12 000	178 000
2000	105 033	-44 862	60 171	9 565	-16 230	-6 665	53 506	268	4 253	-11 257	-7 004	69	46 839	28 000	160 000
2001	101 884	-53 764	48 120	11 441	-20 512	-9 071	39 049	130	6 176	-10 544	-4 368	-817	33 935	37 000	146 000
2002	107 301	-60 966	46 335	13 611	-23 497	-9 886	36 449	197	4 973	-11 757	-6 784	-750	29 116	48 000	152 000
2003	135 920	-76 070	59 850	16 229	-27 122	-10 893	48 957	-144	10 243	-23 270	-13 027	-385	35 410	77 000	186 000
2004	183 207	-97 382	85 825	20 595	-33 287	-12 692	73 133	-258	10 792	-23 300	-12 508	-850	59 514	125 000	214 000
2005	243 798	-125 434	118 364	24 970	-38 865	-13 895	104 469	-1 200	15 668	-33 450	-17 782	-1 038	84 443	182 000	257 000
2006	303 926	-164 692	139 234	30 927	-44 739	-13 812	125 422	-4 391	27 857	-51 246	-23 389	-1 537	96 106	303 000	310 000
2007	355 465	-223 421	132 043	39 347	-59 182	-19 834	112 209	-7 884	44 798	-67 307	-22 509	-3 506	78 310	474 000	459 000
2008/95	460 000	-290 000	170 000	49 000	-73 000	-24 000	146 000	-13 500	50 000	-82 000	-32 000	-3 500	97 000	440 000	540 000
2009/120	495 000	-370 000	125 000	55 000	-80 000	-25 000	100 000	-18 000	48 000	-85 000	-37 000	-3 500	41 500	550 000	540 000
2009/95	420 000	-280 000	140 000	55 000	-70 000	-15 000	125 000	-16 000	48 000	-75 000	-27 000	-2 500	79 500	540 000	540 000
2009/75	355 000	-260 000	95 000	55 000	-65 000	-10 000	85 000	-13 000	45 000	-70 000	-25 000	-2 500	44 500	500 000	540 000
2009/55	295 000	-250 000	45 000	45 000	-60 000	-15 000	30 000	-12 000	35 000	-60 000	-25 000	-2 500	-9 500	350 000	540 000
2009/40	260 000	-240 000	20 000	35 000	-55 000	-20 000	0	-10 000	30 000	-45 000	-15 000	-2 500	-27 500	300 000	540 000
2009/30	245 000	-215 000	30 000	27 000	-45 000	-18 000	12 000	-8 500	20 000	-35 000	-15 000	-2 500	-14 000	300 000	540 000
2010/140	560 000	-320 000	240 000	65 000	-110 000	-45 000	195 000	-16 000	70 000	-90 000	-20 000	-3 500	155 500	НД	НД
2010/95	420 000	-280 000	140 000	55 000	-70 000	-15 000	125 000	-16 000	48 000	-75 000	-27 000	-2 500	79 500	НД	НД
2010/75	355 000	-260 000	95 000	55 000	-65 000	-10 000	85 000	-13 000	45 000	-70 000	-25 000	-2 500	44 500	НД	НД
2010/55	295 000	-250 000	45 000	45 000	-60 000	-15 000	30 000	-12 000	35 000	-60 000	-25 000	-2 500	-9 500	НД	НД
2010/40	260 000	-235 000	25 000	35 000	-55 000	-20 000	5 000	-10 000	30 000	-45 000	-15 000	-2 500	-22 500	НД	НД
2010/25	230 000	-190 000	40 000	27 000	-45 000	-18 000	22 000	-8 500	20 000	-35 000	-15 000	-2 500	-4 000	НД	НД

Опубликовано в №1-2/2009 года

Президенту Российской Федерации
Медведеву Д.А.

Уважаемый Дмитрий Анатольевич!

Объективный анализ современной динамики мирохозяйственных связей указывает на возрастание угроз экономической безопасности России. Одной из таких угроз является усиление негативных тенденций в российской экономике, связанных в большей степени с ранее допущенными ошибками финансовых властей в области денежно-кредитной политики. В настоящем письме хотел бы обратить внимание на возможность устранения «системной ошибки» отечественной экономики, которая, на мой взгляд, не позволяет в должной мере реализовывать ни экономическую, ни социальную политику государства.

По моему мнению, одной из системообразующих проблем отечественной экономики является существенная зависимость от внешнего инвестиционного капитала, который в большей степени является спекулятивным и состоит в основном из «портфельных» и «прочих» инвестиций. Общая сумма накопленного внешнего долга отечественной экономики составляет на 01.10.08 г. 540 млрд долл., из которых 440 млрд долл. номинированы в СКВ. В свою очередь, в 2009–2010 годах необходимо выплатить внешним кредиторам до 200 млрд долл. Исходя из текущей экономической ситуации, динамики внешнеэкономических показателей и накопленных ЗВР (на 1.03.09 г. – 384 млрд долл.), можно констатировать, что возврат ранее взятых кредитов практически невозможен (в полной мере). Таким образом, определенная часть отечественных предприятий находится в преддефолтном состоянии. В случае ухудшения внешнеэкономической конъюнктуры и сохранения динамики по оттоку капитала на уровне 2008 года, российская экономика столкнется с острой нехваткой валютных средств и, как следствие, с объявлением рядом предприятий дефолта по внешним займам. Кроме этого, вероятность резкого ослабления национальной валюты резко возрастет.

Данная ситуация в экономике сложилась вследствие допущенной «системной ошибки» (рис. 1). Таким образом, валютные риски по кредиту со всеми отрицательными последствиями полностью перенесены на заемщика. Что это значит? Основное – невозможность проведения ЦБ самостоятельной (независимой от внешних кредиторов) денежно-кредитной политики.

В российской экономике за счет внешних факторов резко ухудшился торговый баланс. Движение капитала недостаточно для поддержания на оптимальном уровне сальдо по притоку/оттоку валютных средств (наблюдается по итогам 2008 года чистый отток капитала в размере 130 млрд долл.). ЗВР ограничены. Для нормализации величины платежного баланса проводят девальвацию национальной валюты. Что происходит в нашей стране? Снижение курса национальной валюты не дает должного эффекта в области исправления платежного баланса страны и ощутимого замещения импорта. Оно лечит одно и калечит другое. В любом случае снижение импорта происходит за счет снижения реальных доходов экономики (домохозяйств и предприятий). Корпоративный долг, номинированный в СКВ в размере 400 млрд долл., становится запредельной величиной – 14,4 трлн руб. (курс долл./руб. – 36), а его общая величина приближается к 17 трлн руб. (с учетом долга, номинированного в рублях). Таким образом, с прежних 12,5 трлн руб. (курс 25 руб./долл. плюс номинированная часть внешнего долга в национальной валюте в размере 2,5 трлн руб.) возрастает на 4,5 трлн руб. Кроме этого, увеличивается и расходная часть финансовых средств, которая идет на выплату процентов и погашение основной суммы займа. К вышеупомянутым действиям (девальвация национальной валюты) добавляется еще один негатив – повышение уровня процентных ставок (политика дорогих денег, применяемая для снижения уровня инфляции и оттока капитала). При прочих равных условиях это влияет на сальдированный финансовый результат предприятий, величина которого в 2008 году составляла 4 трлн руб., т. е. он уменьшается на разницу в процентных ставках для всех заемщиков и на курсовую разницу в случае погашения долга. Итого в 2009 году только за счет двух факторов сальдированный финансовый результат организаций имеет потенциал

снижения на 1,8–2 трлн руб. (на 50%). Следует заметить, что мы не учли расходы по другим кредитам; снижение общего уровня производства, падение капитализации компаний и т. д. Необходимо учитывать, что экспортеры получают дополнительную прибыль в рублях, но в то же время потери несут импортеры. Таким образом, вновь усиливается перекос в экономике в пользу сырьевой составляющей. Важным негативным моментом является сравнение относительных и абсолютных показателей экономики. ВВП страны в 2008 году – 41,54 трлн руб. (в текущих ценах). Денежная масса – 12 трлн руб. (на 1.03.2009 г.). Думаю, что приведенных данных достаточно для того, чтобы понять масштаб негативного влияния существующей финансовой (валютной) политики государства на отечественную экономику. В качестве дополнительных отрицательных последствий можно назвать: снижение уровня налогооблагаемой базы (400 млрд руб.), сокращение инвестиционных расходов организаций и др. Примеров негативных последствий существующей валютной политики достаточно, чтобы говорить о том, что она порочна и деструктивна для развития всех сегментов российской экономики.

Очень важный момент наблюдается при дефиците притока валюты в страну, который в определенном случае (текущий момент) наступает за счет снижения не только стоимости основных позиций российского экспорта, но и общей товарной массы. К проблемам дефицита валютных средств добавляется снижение уровня производства и, как следствие, снижение ВВП и рост социальной напряженности в обществе. Кроме того, за счет девальвации национальной валюты получаем увеличенный темп роста инфляции. Имеем классический вариант кризиса – стагфляция. Таким образом, наблюдаем: дефицит валюты; стагфляцию; падение ВВП; преддефолтное состояние экономики; рост уровня безработицы; падение реальных доходов населения и др. С одной стороны, необходимо снижать ставки и накачивать экономику ликвидностью, с другой стороны, решение проблемы стагфляции (падения производства с ростом инфляции) требует повышения уровня процентных ставок. Ситуация патовая. Вроде бы механизмы решения текущих проблем имеются, но их применение практичес-

ки нейтрально. В итоге страна теряет равновесие. Что это значит? При желании (извне) можно полностью разрушить (существенно подорвать) российскую экономику. Механизм: снижение стоимости нефти, отказ от реструктуризации долгов и усиленный вывод валютных средств из страны.

Обобщая вышесказанное, можно сделать вывод, что существующая валютная политика (в совокупности с другими немаловажными моментами в области экономической политики государства) влечет за собой значительную угрозу безопасности страны. Я не рассмотрел ситуацию, при которой отсутствует фундаментальная база для создания рубля как региональной резервной валюты. Кроме того, не поднят вопрос об эффективном функционировании всего фондового рынка, который полностью зависит от притока внешнего спекулятивного капитала.

Для устранения негативных последствий в экономике, а также для создания условий, позволяющих более эффективно использовать весь спектр инструментов денежно-кредитной политики ЦБ, предлагается направить внешние инвестиции через определенный фильтр (вводится запретительная ставка резервирования внешних займов в иностранной валюте) (рис. 2).

Отличительная особенность заключается в том, что валютные риски остаются на кредиторах. Данная конструкция позволяет поставить кредиторов в ситуацию, при которой изымание средств из российской экономики становится невыгодным именно в тот момент, когда наблюдается острая нехватка в стране СКВ. Созданный дополнительный спрос на валюту в период дефицита СКВ уменьшал бы прибыль (увеличивал убыток) внешних кредиторов. Если бы это было так, то в данной ситуации (экономической) можно было смело «накачивать» экономику деньгами (рубли) и снижать процентные ставки до приемлемого уровня. Проведенная девальвация рубля также не отразилась бы на устойчивости (финансовой) российских заемщиков (в том числе и физических лиц). Некоторые положительные моменты рассмотрим ниже.

Предполагаем, что основная часть выданных кредитов – это не ранее выведенные из отечественной экономики средства (маловероятно, но все же), а реальные ресурсы западных компаний.

В случае их отказа от займов весь спрос на кредиты приходился бы на отечественную банковскую систему (в том числе и на «деньги с рынка» [размещение облигационных займов]). Возникает правомерный вопрос: за счет каких средств будут кредитовать российские банки? Ответ простой: в большей степени за счет денежной эмиссии, которая происходит в случае с покупкой долларов у заемщиков (текущая ситуация, основным покупателем валюты является ЦБ). Позволяют ли параметры российской экономики «воспринимать» денежную эмиссию в таких размерах? Ответ до банальности прост. Да, позволяют. Очередной раз хотелось бы отметить, что инфляция в экономике происходит не за счет денежной эмиссии, а за счет повышения уровня издержек производства, существенный вклад в который вносят естественные монополии (инфляция издержек). Уровень монетизации отечественной экономики составляет не более 30% от ВВП (12 трлн руб. – денежная масса и 41,5 трлн руб. – ВВП), что как минимум в два-три раза меньше уровня стран с развитой экономикой и в пять-семь раз ниже, чем в Китае. Если западные инвесторы отказываются от кредитования отечественной экономики, а экономика кредитуется в тех же размерах, то значительная часть прибыли (разница между ставкой по привлечению средств и размещению) аккумулировалась бы в российской банковской системе, что, в свою очередь, привело бы к значительному увеличению капитализации всей банковской системы. Финансовый эффект посчитать несложно, достаточно знать два мультипликатора: P/E и P/BV. В первом случае каждый рубль чистой прибыли дает как минимум 10 руб. роста стоимости капитализации. В качестве источника средств российской банковской системы могли послужить субординированные кредиты ЦБ. Воплощение в жизнь нижеприведенной схемы движения иностранного капитала позволит существенно продвинуться к реализации идеи об использовании рубля в качестве региональной резервной валюты, значительно увеличить спрос на российские рубли по всем направлениям финансовой сферы.

Аргументов за реализацию именно данной схемы по привлечению внешних инвестиций в российскую экономику достаточное количество, но по определенным причинам она не используется.

Почему? Ответа на этот вопрос я не знаю. Возможно, кто-то не хочет терять столь высокую доходность в СКВ, которая в период активного платежного баланса генерируется отечественными предприятиями. Напомню, что по итогам 2008 года инвестиционные доходы из страны составили не менее 80 млрд долл.

P.S. Вне зависимости от дальнейшего развития ситуации в экономике считаю целесообразным в срочном порядке создать при Президенте России национальный экономический совет, в который войдут не только лучшие ученые страны, но и специалисты, имеющие значительный практический опыт работы в различных сегментах экономики. Именно экономический совет должен разрабатывать стратегию развития государства в области экономической политики. Актуальность создания данного органа, генерирующего новые идеи для выхода России из кризиса, очевидна.

Список адресатов:

- Премьер-министр Российской Федерации Путин В.В.;
- Министр экономического развития Российской Федерации Набиуллина Э.С.;
- Председатель Центрального банка Российской Федерации Игнатьев С.М.;
- заместитель Председателя Правительства, Министр финансов Российской Федерации Кудрин А.Л.;
- директор ФСБ Российской Федерации Бортников А.В.

Приложения:

1. Рис. 1. Существующий механизм привлечения внешних инвестиций в российскую экономику.
2. Рис. 2. Предлагаемый механизм привлечения внешних инвестиций в российскую экономику.

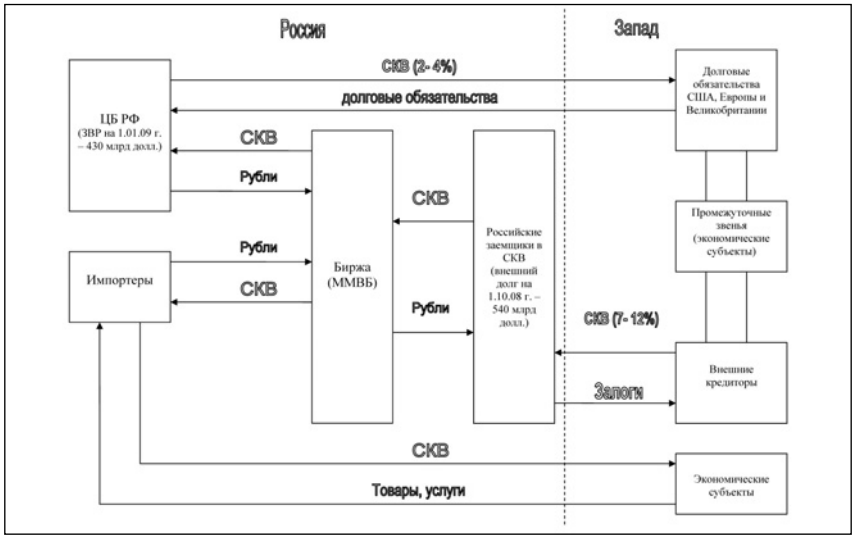

Рис. 1. Существующий механизм привлечения внешних инвестиций в российскую экономику

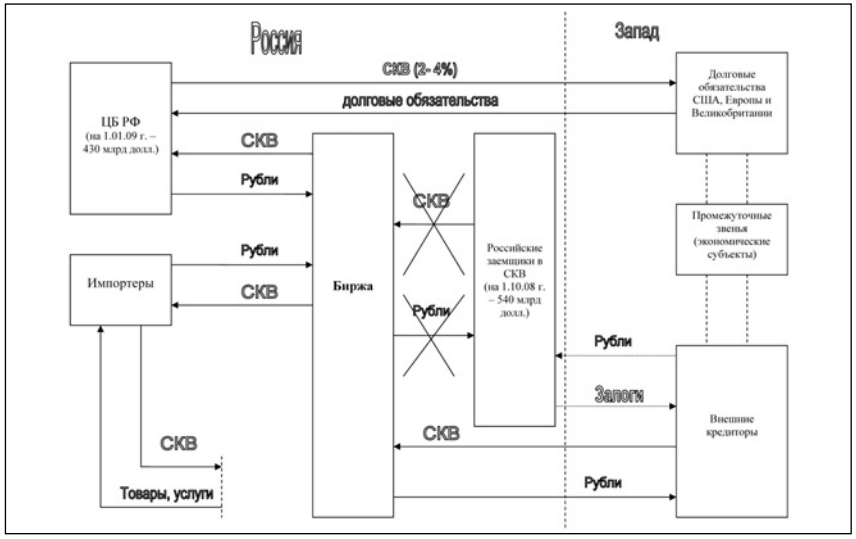

Рис. 2. Предлагаемый механизм привлечения внешних инвестиций в российскую экономику

Опубликовано в №3-4/2009 года

Президенту Российской Федерации
Медведеву Д.А.

Копия:
Председателю Правительства
Российской Федерации
Путину В.В.
Заместителю Председателя Правительства
Российской Федерации
Сечину И.И.
Директору ФСБ Российской Федерации
Бортникову А.В.

Уважаемый Дмитрий Анатольевич!

Очередной раз обращаюсь к Вам с вопросом, связанным не только с экономическим развитием нашей страны, но и с её безопасностью в широком смысле слова. Хочу сделать особый акцент на существенной накопленной сумме внешних заимствований и сложившейся ситуации в существующем механизме по привлечению внешних инвестиций в российскую экономику, при котором практически все валютные риски перенесены на отечественного заемщика (приложение № 1).

Основное, на что хотелось бы обратить Ваше внимание, – это ситуация, которая сложилась в отечественной экономике в конце 2009 года. Уже сегодня можно констатировать, что серьезных выводов из экономического кризиса конца 2008 – середины 2009 года так никто и не сделал. В настоящий момент вновь начинают складываться предпосылки для очередных финансовых потрясений. Прежде чем говорить более подробно на данную тему, мне бы хотелось привести собственный взгляд на историю российского финансово-экономического кризиса, который практически не являлся следствием проблем, возникших в странах с развитой экономикой (приложение № 2).

Исходя из общей модели возникновения финансовых и экономических кризисов в России на протяжении последних двадцати лет, можно с уверенностью определить ряд негативных экономических факторов (показателей), которые являются одними из основополагающих моментов, способствующих созданию критических ситуаций в отечественной экономике: внешний долг; структура платежного баланса; утечка капитала. По моему мнению, ответственные за данный вопрос чиновники, как и в предыдущие годы, не принимают должных и существенных мер, которые позволили бы в дальнейшем вывести российскую экономику на устойчивый экономический рост, который зависел бы в меньшей степени от стоимости сырья (полностью искусственной величины) на мировых биржах. Считаю неприемлемой ситуацию, которая сложилась за последние десятилетия в российской экономике. Речь идет о механизме формирования благоприятного развития (в широком смысле слова) нашей страны, а именно: чем выше цены на нефть, тем успешнее краткосрочное развитие экономики. Так как стоимость сырья есть искусственный процесс, то получается странная ситуация, при которой благополучие 140 млн российских граждан в большей степени зависит не от профессиональных решений экономистов и добросовестных политиков, желающих блага для России, а от спекулянтов, формирующих цены на нефть. Важно отметить, что искусственное ценообразование на котируемые товары не является неправильным процессом в принципе (с экономической точки зрения), и очевидно, что для общей мировой экономики положительных моментов гораздо больше, нежели отрицательных. Но действия российских чиновников, отвечающих за финансово-экономические вопросы, полностью нивелируют все экономические и политические выгоды страны как одного из значимых продавцов сырья на мировом рынке (получателя СКВ). Их решения привели к странной ситуации, при которой положительный эффект от высоких цен на энергоресурсы составляет самое большее 50% от возможных выгод; но в случае ухудшения ситуации с ценами на сырье наша страна получает максимальную порцию негатива, которая доходит до 80% от возможных отрицательных последствий. Кроме этого, глубокий непрофессионализм

ряда ответственных чиновников довел до абсурда ситуацию в экономике, при которой стоимость нефти в 30–40 долл./баррель считается критическим значением для развития страны в целом. Это выглядит еще более странным, если учитывать, что средняя стоимости нефти за последние двадцать лет находится ниже указанных показателей.

Чтобы исправить нынешнее неудовлетворительное положение к лучшему, в срочном порядке следует скорректировать следующие три ключевых показателя, определяющие главные направления будущего развития страны.

1. Накопленный внешний долг. После некоторого снижения с пиковых значений (548,2 млрд долл. США на 01.10.2008 года до 447,1 млрд долл. США на 01.04.2009 года) данный показатель вновь стал увеличиваться и, по предварительным данным, составляет на 01.10.2009 года 487,4 млрд долл. США. Только ежегодное обслуживание данной суммы долга (в виде процентных выплат) превысит 40 млрд долл. США. Если учитывать среднесрочное развитие мировой экономики, возможный всплеск уровня инфляции и, как результат, повышение процентных ставок в мире, то общая величина выплат в течение нескольких ближайших лет существенно возрастет. Также следует иметь в виду, что уровень краткосрочной задолженности составляет не менее 100 млрд долл. США. Кроме того, именно существенный отток внешнего капитала, который являлся следствием накопленной громадной суммы внешних заимствований, послужил одним из основных факторов снижения курса рубля в конце 2008 – начале 2009 года и создания преддефолтного состояния для некоторых отечественных компаний.

Являясь сторонником принятия мер ограничительного характера для привлечения внешних портфельных и прочих инвестиций, номинированных в СКВ, и одним из инициаторов перекредитования внешних обязательств за счет средств государства (ЗВР, новые внешние федеральные заимствования в СКВ), я считаю целесообразным запретить физическим лицам брать кредиты в СКВ и предлагаю дать поручения соответствующим службам более досконально проработать данные вопросы. Принятие вышеперечисленных мер (логичных и обоснованных) позволит

Правительству Российской Федерации более успешно решать вопросы, связанные не только с денежно-кредитной политикой, но и с созданием предпосылок и факторов для устойчивого и долгосрочного экономического роста. Также в этом случае экономика страны будет менее зависима от внешнего спекулятивного капитала, который необоснованно получает сверхвысокие доходы в СКВ, и – наверное, самое основное – сможет частично уйти от нефтяной зависимости.

2. Темп роста импорта товаров и услуг. Данный показатель из-за допущенной в предыдущие несколько лет тактической ошибки Центрального банка России в области кредитно-денежной политики (поддержки завышенного обменного курса рубля к доллару), а также не до конца продуманной экономической политики российского правительства вышел на темп роста, не отвечающий общему развитию национальной экономики, что при прочих равных условиях порождало ускоренное ухудшение счета текущих операций. По моим оценкам, фактически более чем шестикратный рост этого показателя в 2008 году по сравнению с 2000 годом (290 против 44,9 млрд долл. США) по крайней мере в два раза превышал норму допустимого. Заметим, что в указанных угрожающих объемах не исключены значительные суммы скрытого вывоза капитала, имеющего системный характер. По итогам 2009 года, из-за проведенной девальвации национальной валюты и общего снижения доходов экономики в целом, импорт товаров существенно сократился и, по моим оценкам, вряд ли превысит 200 млрд долл. США. Исходя из практики прошлых лет, при неизменных и ошибочных подходах в области экономического развития страны нельзя исключать, что темп роста импорта вновь выйдет на уровень не менее 30% в год.

3. Баланс инвестиционных доходов. Данный показатель в 2008 году составил -35 млрд долл. США. Общий рост инвестиционных доходов из России увеличился с -12,5 млрд долл. США в год (1997 год) до -90 млрд долл. США. По итогам 2009 года инвестиционные доходы из России будут составлять не менее -60 млрд долл. США, а общий баланс между притоком и оттоком инвестиционных доходов вряд ли будет ниже -30 млрд долл. США.

Исходя из вышесказанного, можно с уверенностью утверждать, что, до тех пор пока не будут полностью устранены (сбалансированы) вышеперечисленные системные риски отечественной экономики, ни о каком долгосрочном полноценном развитии государства не может идти речи. Российская экономика так и будет бессистемно колебаться в зависимости от стоимости сырья на мировых биржах, цена которого является полностью искусственной величиной, зависящей в большей степени от стратегических интересов стран с развитой экономикой.

В заключение мне бы хотелось обратить Ваше особое внимание на парадоксальную ситуацию, сложившуюся в нашей стране в области ответственности чиновников и специалистов за допущенные стратегические просчеты, в том числе в денежно-кредитной политике и общем экономическом развитии государства.

Текущее положение дел, при котором ни один из чиновников, отвечающих за вышеперечисленные участки работы, не отправлен как минимум в отставку, нарушает дисбаланс в отношении общих критериев и подходов к понятию справедливости в обществе. Безнаказанность граждан за причиненные российской экономике убытки в размере не менее чем в 100 млрд долл. США (снижение ВВП по итогам 2009 года) и возврат на несколько лет назад в экономическом развитии страны очередной раз подтверждает народную мысль о том, что в России карают по всей строгости закона за «украденный мешок картошки», но явное попустительство отдельных личностей, при котором государство теряет десятки миллиардов долларов, остается полностью безнаказанным.

Исходя из изложенного, в порядке принятия срочных мер считал бы необходимым, уважаемый Дмитрий Анатольевич, просить Вас дать поручение срочно проработать все возможные сценарии развития экономической и политической ситуации в стране как минимум на ближайшие десять-пятнадцать лет. Полагаю, что после проведенного профессионалами высокого уровня анализа принятие глубоко продуманных мер, направленных на долгосрочное развитие отечественной экономики, позволит нашей стране более настойчиво отстаивать свои экономические и политические интересы на мировой арене.

P.S. Вне зависимости от дальнейшего развития ситуации в экономике считаю целесообразным в срочном порядке создать при Президенте России Национальный экономический совет, в который войдут не только лучшие ученые страны, но и специалисты, имеющие значительный практический опыт работы в различных сегментах экономики. Именно экономический совет должен разрабатывать стратегию развития государства в области экономической политики. Актуальность создания данного органа, генерирующего новые идеи для выхода России из кризиса, очевидна.

Приложение:

1. Предложения о целесообразности изменения направления движения внешних инвестиций в российскую экономику.
2. История развития и основные факторы возникновения финансово-экономического кризиса в России в конце 2008 – начале 2009 года.

Приложение № 1
Предложения о целесообразности изменения направления движения внешних инвестиций в российскую экономику

Объективный анализ современной динамики мирохозяй-ственных связей указывает на возрастание угроз экономической безопасности России. Одной из таких угроз является усиление негативных тенденций в российской экономике, связанных в большей степени с ранее допущенными ошибками финансовых властей в области денежно-кредитной политики. В настоящем письме хотел бы обратить внимание на возможность устранения «системной ошибки» отечественной экономики, которая, на мой взгляд, не позволяет в должной мере реализовывать ни экономическую, ни социальную политику государства.

По моему мнению, одной из системообразующих проблем отечественной экономики является существенная зависимость от внешнего инвестиционного капитала, который в большей степени яв-

ляется спекулятивным и состоит в основном из «портфельных» и «прочих» инвестиций. Общая сумма накопленного внешнего долга отечественной экономики составляет на 01.10.2009 года 487 млрд долл. США, из которых 400 млрд долл. США номинированы в СКВ. В свою очередь, в 2009–2010 годах необходимо выплатить внешним кредиторам не менее 200 млрд долл. США. Исходя из текущей экономической ситуации, динамики внешнеэкономических показателей и накопленных ЗВР (на 01.10.2009 года – 413 млрд долл. США), можно констатировать, что возврат ранее взятых кредитов существенно затруднен. Таким образом, можно утверждать, что определенная часть отечественных предприятий находится в преддефолтном состоянии. В случае ухудшения внешнеэкономической конъюнктуры и сохранения динамики по оттоку капитала на уровне 2008 года российская экономика столкнется с острой нехваткой валютных средств и, как следствие, объявлением рядом предприятий дефолта по внешним займам. Кроме этого, вероятность резкого ослабления национальной валюты резко возрастет.

Данная ситуация в экономике сложилась из-за допущенной «системной ошибки», которая в полной мере способствовала её созданию. Рисунок № 1 – существующий механизм привлечения внешних инвестиций (в основном кредитования российских предприятий) в российскую экономику. Основной вывод: валютные риски по кредиту со всеми отрицательными последствиями полностью перенесены на заемщика. Что это значит? Основное – невозможность проведения ЦБ самостоятельной (независимой от внешних кредиторов) денежно-кредитной политики.

Например. Ситуация в российской экономике в конце 2008 и начале 2009 года. За счет внешних факторов резко ухудшился торговый баланс. Движение капитала недостаточно для поддержания на оптимальном уровне сальдо по притоку/оттоку валютных средств (по итогам 2008 года наблюдается чистый отток капитала в размере 130 млрд долл. США). ЗВР ограничены. Для нормализации величины платежного баланса проводят девальвацию национальной валюты. Что происходит в нашем государстве. Снижение курса национальной валюты не дает должного эффекта в области исправления платежного баланса страны и ощутимого замещения импорта. Оно лечит одно и калечит другое. В любом случае снижение импорта происходит за счет снижения реальных доходов экономики (домохозяйств и предприятий). Корпоративный долг, номинированный в СКВ в размере 400 млрд долл. США, становится запредельной величиной – 14,4 трлн руб. (курс долл./руб. – 36), а его общая величина приближается к 17 трлн руб. (с учетом долга, номинированного в рублях). Таким образом, с прежних 12,5 трлн руб. (курс 25 руб./долл. плюс номинированная часть внешнего долга в национальной валюте в размере 2,5 трлн руб.) возрастает на 4,5 трлн руб. Кроме этого, увеличивается и расходная часть финансовых средств, которая идет на выплату процентов и погашение основной суммы займа. К вышеупомянутым действиям (девальвация национальной валюты) добавляется еще один негатив – рост уровня процентных ставок (политика дорогих денег, применяемая для снижения уровня инфляции и оттока капитала). При прочих равных условиях это влияет на сальдированный финансовый результат предприятий, величина которого в 2008 году составляла 4 трлн руб. Т. е. он уменьшается на разницу в процентных ставках для всех заемщиков и на курсовую разницу в случае погашения долга. Итого в 2009 году только за счет двух факторов сальдированный финансовый результат организаций имеет потенциал снижения на 1,8–2 трлн руб. (на 50%). Следует заметить, что мы не учли расходов по другим кредитам; снижение общего уровня производства, падение капитализации компаний и т. д. Необходимо учитывать, что экспортеры получают дополнительную прибыль в рублях, но в то же время потери несут импортеры. Таким образом, вновь усиливается перекос в экономике в пользу сырьевой составляющей. Важным негативным моментом является сравнение относительных и абсолютных показателей экономики. ВВП страны в 2008 году – 41,54 трлн руб. (в текущих ценах). Денежная масса – 12 трлн руб. (на 01.03.2009 года). Думаю, что приведенных данных достаточно для того, чтобы понять масштаб негативного влияния существующей финансовой (валютной) политики государства на отечественную экономику. В качестве дополнительных отрицательных последствий можно добавить: снижение уровня налогооблагаемой базы (400 млрд руб.), сокращение инвестиционных расходов организаций и др. Примеров негативных последствий существующей валютной политики достаточно, чтобы говорить о том, что она порочна и деструктивна для развития всех сегментов российской экономики.

Очень важный момент наблюдался при дефиците притока валюты в страну, который в определенном случае (окончание 2008 и на-

чало 2009 года) происходил за счет снижения не только стоимости основных позиций российского экспорта, но и общей товарной массы. К проблемам дефицита валютных средств добавляется снижение уровня производства и, как следствие, снижение ВВП и рост социальной напряженности в обществе. Кроме того, за счет девальвации национальной валюты угроза инфляции резко возрастает. Имеем классический вариант кризиса – стагфляцию. Таким образом, наблюдаем: дефицит валюты; стагфляцию; падение ВВП; преддефолтное состояние экономики; рост уровня безработицы; падение реальных доходов населения и др. С одной стороны, необходимо снижать ставки и накачивать экономику ликвидностью, с другой стороны, решение проблемы стагфляции (падения производства с ростом инфляции) требует повышения уровня процентных ставок. Ситуация патовая. Вроде бы механизмы решения текущих проблем имеются, но их применение практически нейтрально. Что в итоге? Страна теряет равновесие. Что это значит? При желании (извне) можно полностью разрушить (существенно подорвать) российскую экономику. Механизм: снижение стоимости нефти, отказ от реструктуризации долгов и усиленный вывод валютных средств из страны.

Обобщая вышесказанное, можно сделать вывод, что существующая валютная политика (в совокупности с другими немаловажными моментами в области экономической политики государ-ства) влечет за собой существенную угрозу безопасности страны. Я не рассмотрел ситуацию, при которой отсутствует фундаментальная база для использования рубля как региональной резервной валюты. Кроме того, не поднят вопрос об эффективном функционировании всего фондового рынка, который полностью зависит от притока внешнего спекулятивного капитала.

Для устранения негативных последствий в экономике, а также для создания условий, позволяющих более эффективно использовать весь спектр инструментов денежно-кредитной политики ЦБ, предлагается направить внешние инвестиции через определенный фильтр (вводится запретительная ставка резервирования внешних займов в иностранной валюте). Рисунок № 2 – предлагаемый механизм привлечения внешних инвестиций (в основном кредитования российских предприятий) в российскую экономику.

Отличительная особенность заключается в том, что валютные риски остаются на кредиторах. Данная конструкция позволяет поставить кредиторов в ситуацию, при которой изымание средств из российской экономики становится невыгодным именно в тот момент, когда наблюдается острая нехватка в стране СКВ. Созданный дополнительный спрос на валюту в период дефицита СКВ уменьшал бы прибыль (увеличивал убыток) внешних кредиторов. Если бы это было так, то в данной ситуации (экономической) можно смело «накачивать» экономику деньгами (рубли) и снижать процентные ставки до приемлемого уровня. Также проведенная девальвация рубля не отразилась бы на устойчивости (финансовой) российских заемщиков (в том числе и физических лиц). Некоторые положительные моменты рассмотрим ниже.

Предполагаем, что основная часть выданных кредитов – это не ранее выведенные из отечественной экономики средства (маловероятно, но все же), а реальные ресурсы западных компаний. В случае их отказа от займов весь спрос на кредиты приходился бы на отечественную банковскую систему (в том числе и на «деньги с рынка» [размещение облигационных займов]). Возникает правомерный вопрос, за счет каких средств будут кредитовать российские банки? Ответ простой: в большей степени за счет денежной эмиссии, которая происходит в случае с покупкой долларов у заемщиков (текущая ситуация, основным покупателем валюты является ЦБ). Позволяют ли параметры российской экономики «воспринимать» денежную эмиссию в таких размерах? Ответ до банальности прост. Да, позволяют. Очередной раз хотелось бы отметить, что инфляция в экономике происходит не за счет денежной эмиссии, а за счет роста уровня издержек производства, существенный вклад в который вносят естественные монополии (инфляция издержек). Уровень монетизации отечественной экономики составляет не более 30% от ВВП (12 трлн руб. – денежная масса и 41,5 трлн руб. – ВВП), что как минимум в два-три раза меньше уровня стран с развитой экономикой и в пять-семь раз ниже, чем в Китае. В случае если западные инвесторы отказываются от кредитования отечественной экономики, а экономика кредитуется в тех же размерах, то значительная часть прибыли (разница между ставкой по привлечению средств и размещению) аккумулировалась бы в российской банковской системе. Что, в свою очередь, привело бы к значительному увеличению капитализации всей банковской системы. Финансовый эффект посчитать несложно, достаточно знать два мультипликатора: P/E и P/BV. В первом

случае каждый рубль чистой прибыли дает как минимум 10 рублей роста стоимости капитализации. В качестве источника средств российской банковской системы могли послужить субординированные кредиты ЦБ. Воплощение в жизнь нижеприведенной схемы движения иностранного капитала позволит существенно продвинуться к реализации идеи об использовании рубля в качестве региональной резервной валюты, существенно увеличить спрос на российские рубли по всем направлениям финансовой сферы.

Аргументов за осуществление именно данной схемы по привлечению внешних инвестиций в российскую экономику достаточное количество, но по определенным причинам она не используется. Почему? Ответа на этот вопрос я не знаю. Возможно, кто-то не хочет терять высокую доходность в СКВ, которая в период активного платежного баланса генерируется отечественными предприятиями. Напомню, что по итогам 2008 года инвестиционные доходы из страны составили не менее 80 млрд долл. США.

P.S. Также считаю необходимым изучить вопрос о нецелесообразности выдачи населению кредитов, выраженных в СКВ. Получается абсурдная ситуация, при которой основные валютные риски перенесены на непрофессиональную часть экономических субъектов (домохозяйства), в то время когда управлением рисками обязаны заниматься профессиональные участники финансовой деятельности (банки), которые в свою очередь имеют в пассивах займы, выраженные в СКВ. Считаю, что данная конструкция несет в себе существенные риски развития экономики в целом.

1. Рисунок № 1. Существующий механизм привлечения внешних инвестиций в российскую экономику.

2. Рисунок № 2. Предлагаемый механизм привлечения внешних инвестиций в российскую экономику.

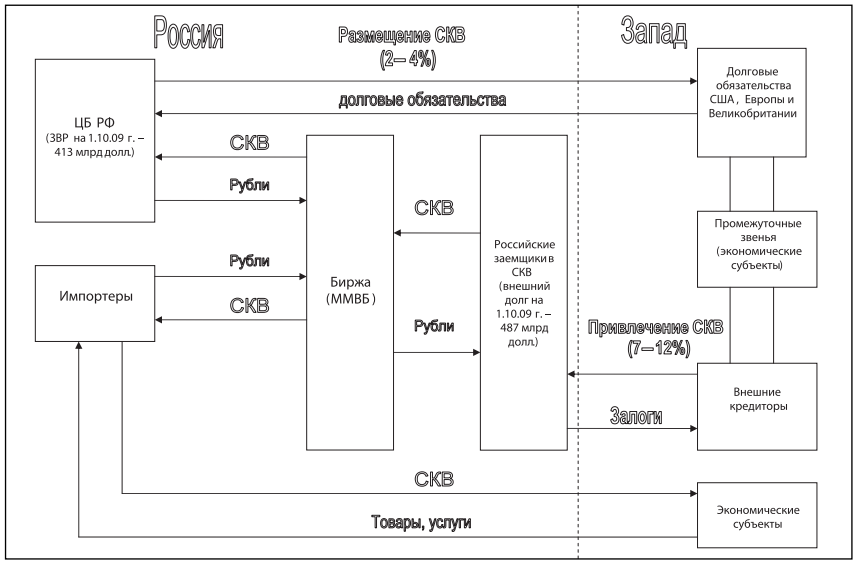

Рисунок № 1. Существующий механизм привлечения внешних инвестиций в российскую экономику

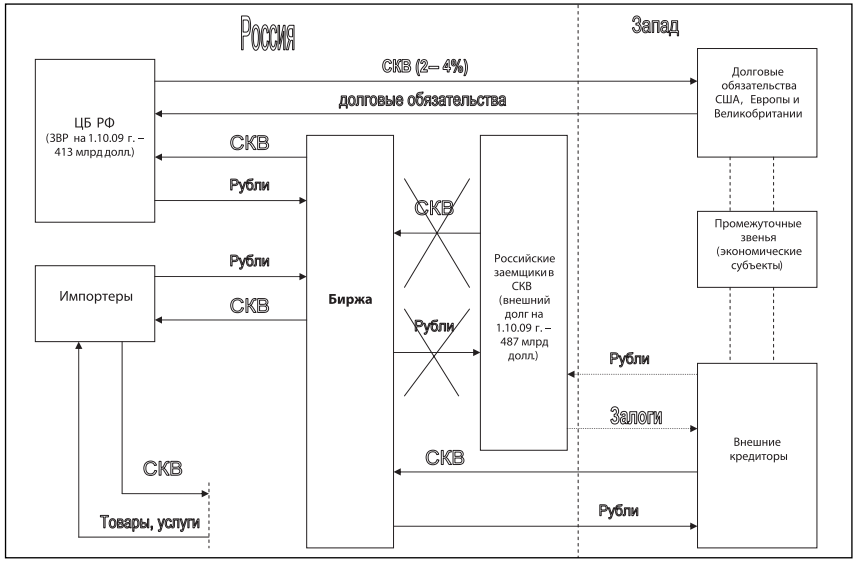

Рисунок № 2. Предлагаемый механизм привлечения внешних инвестиций в российскую экономику

Приложение № 2
История развития и основные факторы финансово-экономического кризиса в России в конце 2008 – начале 2009 года

Основная причина текущих проблем в российской экономике заключается в, мягко сказать, недальновидной политике в общих подходах к развитию российской экономики, а также в явном игнорировании людьми, принимающими решения в области денежно-кредитной политики государства, общеизвестных законов арифметики и экономики.

Как известно, практически любые экономические показатели имеют определенную цикличность. Другими словами, в течение определенного промежутка времени многие показатели имеют свойства к повторению. Также и финансово-экономические кризисы для определенных типов экономик имеют общие характерные черты и особенности. Так как наша страна является экономикой с ярко выраженной сырьевой направленностью (зависимостью), то и основные причины кризиса необходимо искать (выявлять и учитывать) именно в экономиках и моделях данного типа. Естественно, все когда-то происходит в первый раз. Кризис не является исключением в данном постулате. Я не буду углубляться в историю аналогичных событий, которые произошли в мире за последние двести лет, рассмотрю лишь российскую действительность с 1990 года в разрезе сырьевой зависимости.

Финансово-экономический кризис конца 80-х годов. Общие экономические и политические проблемы, с которыми столкнулся СССР в данный период времени, усугублял фактор дефицита СКВ и резкого и необоснованного роста внешней задолженности государства. Экспорт России вырос с 50 млрд долл. США в 1980 году до 89 млрд долл. США в 1990 году. В тот же период импорт возрос с 45 до 95 млрд долл. США. В тот же период времени общая сумма внешнего долга возросла с 5–10 (оценка автора) до 60 млрд долл. США. В то же самое время счет текущих операций начиная с 1988 года стал отрицательным, достигнув в 1990 году -9,5 млрд долл. США. В дальнейшем на мировых биржах произошло снижение стоимости основных экспортных позиций, что привело к снижению экспортной выручки: 1991 год – 67 млрд долл. США; 1992 год – 52 млрд долл. США; 1993 год – 59 млрд долл. США. Показатели импорта: 1991 год – 55 млрд долл. США; 1992 год – 48 млрд

долл. США; 1993 год – 46 млрд долл. США. В указанный период также возрос внешний долг страны – 110 млрд долл. США (1993 год). Из вышеприведенных данных отчетливо видно, что начиная с 1990 года в СССР был существенный дефицит валютных средств, в результате чего пришлось осуществлять внешние заимствования. Последствия этих событий – распад СССР, резкое обнищание населения, полный развал промышленности и частичная потеря суверенитета России. Все негативные моменты перечислять особого смысла нет, так как их ощутил на себе каждый гражданин бывшего СССР. Кто знает, как сложилась бы дальнейшая судьба страны, если бы не дефицит СКВ.

Финансово-экономический кризис 1998 года. Несмотря на ряд отличий, основополагающие факторы, приведшие экономику страны к дефолту по внутренним обязательствам, резкой девальвации рубля и «замораживанию» движения капитала, остались в основном прежними. Если в конце 80-х годов крах экономики СССР можно было «списать» на директивную экономику (что не соответствует действительности) и форс-мажорные обстоятель-ства, то ситуацию 1998 года вполне можно назвать «рукотворной» или, используя более мягкие слова, достаточно просчитываемой и прогнозируемой.

После распада СССР экономисты выявили практическую модель образования одной из разновидностей кризиса на основе несбалансированного сальдо по притоку и оттоку СКВ. Получили следующий алгоритм.

Исходная точка – 0. Первоначальные данные. Золотовалютные резервы (ЗВР) – 10 у. е. Внешний долг (ВД) – 30 у. е. Экспорт (товарный) – 100 у. е. Импорт (товарный) – 80 у. е. Сальдо торгового баланса – +30 у. е. Сальдо торгового баланса с учетом услуг – от +23 до +27 у. е. Счет текущих операций – от +15 до +20 у. е. Стоимость единицы экспорта сырьевой группы – 100 долл./тонна. Насыщение населения товарами в широком смысле – 0,2. В странах с развитой экономикой данный показатель варьируется от 0,7 до 1. Т. е. потенциал потребления существенный. Производственные мощности с учетом качества и потенциального количества не превышают 50–60% от потенциального спроса (с учетом максимальной загруженности). Другими словами, в ближайший среднесрочный период (до 10 лет) заменить импорт в необходимом количестве практически не чем и не на чем. Далее, исходя из существующих возможностей отечественной экономики, можно рассчитать потенциал среднегодового потребления импорта. Например, при достижении

уровня потребления 0,7. Также в общую величину импорта необходимо добавить инвестиционную составляющую (новое оборудование и т. д.). В зависимости от расторопности власти (иначе говоря, коррумпированности) в обязательном порядке добавляется утечка капитала (лжеимпорт). В конечном итоге получаем общую сумму по оттоку СКВ. В обязательном порядке в модель необходимо включить финансовый рынок. В зависимости от его развития он учитывается в большей или меньшей степени.

Любое разумное правительство, понимая зависимость позитивной динамики ряда экономических факторов от стоимости сырья на мировых рынках, всегда будет стараться сохранять профицит платежного баланса. Так как стоимость сырья на мировых биржах есть искусственный процесс, и страна-экспортер не входит в группу стран (на условиях равноправного партнер-ства), которые вырабатывают ценовую стратегию на ряд позиций, имеющих «рыночную» котировку, – зависящее государство будет максимально контролировать общее движение капитала (в той или иной форме). Основная цель данного мероприятия не допустить дисбаланса в международной торговле и в конечном счете дефицита валюты. Здесь все достаточно просто и логично. В случае достижения отрицательного (или критического) значения счета текущих операций, необходимо будет или сокращать ЗВР, и/или привлекать внешнее финансирование дефицита в СКВ, и/или девальвировать национальную валюту, что в конечном итоге приведет к сокращению потребления импорта. В ситуации, когда имеются в наличии свободные производственные мощности, местная экономика получает импульс своего развития. Другими словами, происходит импортозамещение. Если заменить импорт не представляется возможным, то происходит банальное падения уровня жизни. Чем больше импортозависимость, тем больше данное снижение. Исходя из вышеизложенного, правительство государства строит экономическую модель развития страны.

Возвращаясь к обозначенной модели возникновения кризиса определенного вида, рассуждаем дальше. Под воздействием роста цен на сырьевые товары возрастает экспортная выручка. Данный фактор на время снимает угрозу девальвации национальной валюты и, как следствие, приводит к увеличению притока капитала. Как правило, внешние инвестиции в большей степени являются краткосрочными и имеют форму в виде займов. Логика инвесторов проста. За счет большей величины реальной ставки процента в стране-экспортере, при одновременном снятии угрозы снижения национальной валюты и повышении общего уровня ликвидности, можно получить более высокую прибыль. В результате возросшего предложения СКВ (экспортная выручка и приток капитала) происходит укрепление национальной валюты (ошибочное), что является стимулом для притока еще большего объема спекулятивного капитала (дополнительная доходность за счет укрепления национальной валюты). Вследствие ряда причин реальные доходы населения, выраженные в СКВ, резко возрастают, что приводит к дополнительному спросу на импорт. Одновременно с перечисленными факторами наблюдается рост стоимости активов (акции, облигации, недвижимость). Именно в данный период начинают формироваться негативные тенденции в экономике. Приток капитала создает базу для оттока капитала по статье «инвестиционные доходы из страны». Потребление импорта выходит на новый, более высокий уровень. У экономических субъектов появляются финансовые излишки, которые в определенной части нелегально выводятся за пределы страны. Из-за особенностей экономики страны в части несоответствия курса валюты, рассчитанного по ППС (паритету покупательной способности), и рыночного курса, а также ошибочной позиции экономических властей в отношении необходимости ускоренного приближения цен на многие позиции внутри страны к мировым аналогам, наблюдается ускоренный рост издержек отечественных производителей, что негативным образом влияет на уровень инфляции и, как следствие, на уровень процентной ставки. Повышенный уровень инфляции требует постоянной индексации доходов населения, что в конечном итоге создает дополнительный спрос на импорт (отсутствие импортозамещающих товаров и рост цен на отечественную продукцию).

Суммируя вышесказанное, получаем ситуацию, при которой на неустойчивые валютные поступления формируются в большей степени стабильные потоки по оттоку СКВ. Чем дольше держится высокая стоимость сырья на мировых биржах, тем больше потребление импорта и утечка капитала. Как правило, если местный рынок имеет низкие показатели потребления на душу населения, то темп роста импорта с каждым отчетным периодом набирает обороты.

В дальнейшем ситуация может развиваться по двум основным сценариям. Первый. За счет увеличения суммы накопленного внешнего долга и роста потребления счет текущих операций будет снижаться.

Если цены на основные экспортные позиции являются относительно устойчивыми, то «спусковым крючком» кризиса может послужить переоценка рисков инвесторов в части фиксация прибыли, номинированной в СКВ. В большей степени это относится к иностранным инвесторам, для которых базой расчета прибыли в обязательном порядке является СКВ. Основной риск возникает в тот момент, когда, по предварительным расчетам, отсутствует необходимое количество СКВ, позволяющее закрыть ранее открытые позиции (при определенном курсе местной валюты). Достаточно сложно отметить, в каких сегментах финансового рынка начинает происходить фиксация прибыли. Это может быть погашение срочного займа и невозможность его продления или отказ в выдаче нового кредита. Возможен вариант фиксации прибыли на фондовом рынке (реализация облигаций и акций).

После закрытия позиций происходит обратная конверсионная операция по продаже в нашем случае рублей за СКВ. В этот момент все зависит от возможностей Центрального банка в разрезе накопленных ЗВР. Если объем оттока средств незначительный, то ЦБ может пойти на снижение части ЗВР. Одним словом, на ситуацию влияет общее количество заявок на покупку и продажу СКВ. В случае существенного превышения спроса на СКВ происходит девальвация национальной валюты. Последствия известны. Резкий уход домохозяйств и экономических субъектов от национальной валюты, рост процентных ставок, падение фондовых индексов, существенное увеличение обязательств, которые были номинированы в СКВ. Результатом данного кризиса в конечном итоге является спад производства, снижение уровня жизни (зависит от доли импорта в общем потреблении) и т. д.

Второй возможный сценарий заключается в том, что после роста стоимости на экспортную продукцию цены не стагнируют в определенном диапазоне, а резко снижаются. Соответственно, для всех участников инвестиционной деятельности отсутствует необходимое время для плавного закрытия ранее открытых позиций. Если рассматривать структуру платежного баланса, то в момент резкого обрушения цен на основные экспортные позиции счет текущих операций (при сохранении импорта) резко уходит в отрицательную зону. В том случае если сальдо по притоку/оттоку валюты было существенным, то происходит уменьшение временного отрезка достижения отрицательной величины баланса притока/оттока СКВ. В данной ситуации становится очевидным, что курс национальной валюты будет испытывать существенное

давление в случае одновременного закрытия ранее открытых позиций (реализация актива, номинированного в рублях, с проведением конверсионной операции). Дальнейший ход событий практически идентичен первому сценарию.

Именно такая модель возникновения кризиса на основе сырьевой зависимости должна быть сформулирована денежными властями. Другими словами, ответственные чиновники знают, на что необходимо обращать повышенное внимание. Не допускать избыточного укрепления национальной валюты; максимально увеличивать ЗВР; пристально отслеживать торговые операции (импорт); создавать условия именно для прямых инвестиций (долгосрочных), блокируя краткосрочные займы; стимулировать создание производства по замещению импорта; не допускать нелегальную утечку капитала и т. д.

Что получилось на практике – всё сделали наоборот. Зафиксировали курс национальной валюты. Создали условия для получения высокой нормы безрискового дохода для нерезидентов. Об открытии производств по замещению импорта не было и речи. Стоимость сырья росла, увеличивалась и экспортная выручка. Высокая норма безрискового дохода привлекла спекулятивный капитал. Значительно увеличилась стоимость акций отечественных предприятий. Так как общее развитие экономики находилось на неудовлетворительном уровне, наблюдался громадный дефицит бюджета, который финансировался привлечением капитала по сверхвысоким процентным ставкам. В момент резкого обрушения стоимости сырья на мировых биржах российская экономика получила развитие второго сценария из общей модели кризиса, связанного с дефицитом СКВ. Результат: резкое обнищание населения; падение всех экономических показателей; девальвация рубля в несколько раз и, наверное, самое безобразное и безответственное решение – дефолт по внутренним государственным долговым обязательствам (практически экономический нонсенс).

После двух кризисов одного порядка ответственные чиновники усвоили элементарные экономические истины. Многие так думали. На практике получили кризис конца 2008 – начала 2009 года.

Финансово-экономический кризис 2008–2009 годов. Основная особенность данного кризиса заключается в его 100%-ном прогнозировании, с одной стороны, и бездействием ответственных чиновников, с другой стороны. К моменту наступления кризиса за плечами специ-

алистов было два драматических события, связанных с дисбалансом в притоке/оттоке СКВ, а также четкое понимание того, за счет каких факторов происходят вышеуказанные проблемы. По итогам 2007 года показатели, оказывающие существенное влияние на предпосылки возникновения кризиса, были следующие. Экспорт товарный – 354 млрд долл. США.; импорт товарный – 224 млрд долл. США; экспорт товаров и услуг – 394 млрд долл. США; импорт товаров и услуг – 283 млрд долл. США; счет текущих операций – 77 млрд долл. США; сальдо инвестиционных доходов/расходов – -23 млрд долл. США. Накопленный внешний долг – 464 млрд долл. США; ЗВР – 479 млрд долл. США; краткосрочные внешние заимствования – не менее 100 млрд долл. США. Среднегодовая стоимость нефти – 69,5 долл./баррель. Данный список экономических показателей можно дополнить, но общий вывод не изменится. Итоги 2007 года отчетливо показали, что экономика страны стала еще более зависимой от стоимости сырья на мировых биржах; темп роста импорта вышел на уровень не менее 35% в год; внешняя задолженность имеет тенденцию к увеличению и достигла новых максимальных исторических показателей, при этом имея неудовлетворительную структуру как по форме (в основном займы), так и по срокам погашения; инвестиционные доходы к выплате также достигли максимальных исторических показателей и составили 68 млрд долл. США и т. д. Из этого следует, что для сохранения относительного устойчивого состояния платежного баланса страны и, как следствие, сбалансированного сальдо по притоку/оттоку капитала темп роста экспорта должен составлять не менее 30–40% в год. Другими словами, если учитывать тот факт, что структура экспорта не менее чем на 60% состоит из сырья, то, делая привязку к стоимости нефти на ближайшие три года, получаем её равновесную стоимость: 2008 – 93,8 долл./баррель.; 2009 – 126,6 долл./баррель.; 2010 – 171 долл./баррель.

Вне зависимости от увеличения стоимости сырья, отечественная экономика при существующей экономической политике получит дополнительную порцию негативных факторов: рост внешних заимствований; укрепление национальной валюты; рост потребления импорта; увеличенную нелегальную утечку капитала и т. д. Все это приведет к еще большему накопленному дисбалансу в части краткосрочной устойчивости валютных денежных потоков. Резюмируя вышесказанное, можно уверенно констатировать, что уже в конце 2007 года вопрос о грядущем кризисе был решен полностью.

В первом случае (более негативном для России) стоимость нефти продолжала бы увеличиваться как минимум два-три года. В данном варианте дисбаланс по притоку/оттоку СКВ сложился бы вне зависимости от снижения экспортной выручки. Соответственно, падение цен на основные позиции отечественного экспорта лишь усугубило ситуацию. Последствия такого развития событий были бы более критическими и практически непоправимыми (что-то между 1991 и 1998 годом). Очевидно, что российская экономика была бы полностью обанкрочена, со всеми вытекающими проблемами.

Второй сценарий – текущая ситуация. После резкого снижения стоимости на основные экспортные позиции нарушился дисбаланс между притоком/оттоком СКВ. Естественным образом, это отразилось на стоимости всех активов. Также очевидно, что если бы стоимость нефти находилась на уровне 40 долл./баррель хотя бы год-два, то ситуация в экономике была бы намного хуже.

Вывод. Кризис конца 2008 года был более прогнозируемым, нежели два предыдущих кризиса (говорилось выше). Кроме этого, у российского правительства было несколько лет в запасе для устранения основной части негативных моментов, которые существенным образом влияют на благополучное развитие отечественной экономики. Действия денежных властей в 2009 году отчетливо показывают, что разумных выводов никто не сделал. Рубль укрепляется (считаю, что необходимо было бы остановиться на уровне 32–33 руб./долл.); развития отечественного производства практически не происходит; внешний долг увеличивается (создается база по оттоку капитала); население продолжает брать кредиты в СКВ (принимая на себя все валютные риски) и т. д.

Опубликовано в №11-12/2009 года.

Уважаемый Владимир Рудольфович!

В одной из передач «К барьеру», в которой я выступал в качестве секунданта М.И. Веллера (17 апреля 2008 года), мной был поднят вопрос относительно внешнего долга России. В частности, я утверждал, что сумма накопленного внешнего долга является для российской экономики существенной. После ответа оппонента (А.А. Проханова) последовал Ваш комментарий, суть которого сводилась к следующему (далее близко к тексту): когда озвучивают различные цифры (показатели), то их необходимо давать в сравнении. Кроме этого, если сравнивать внешний долг нашей страны, например, с долгом США, то цифра не такая уж значительная.

Естественным образом я попытался прокомментировать Ваше замечание (вопрос), но с учетом того, то передача была в прямом эфире, я успел сказать следующее: «Нельзя сравнивать внешний долг США с внешним долгом России, так как практически вся сумма американского внешнего долга (до 12,5 трл долл.) номинирована в долларах США (национальная валюта), а российский внешний долг – в СКВ». После этого последовала фраза типа: «Я про Ивана, а товарищ про болвана». Таким образом, по объективным причинам я не смог довести свой ответ до логического завершения.

В связи с тем, что Вы являетесь не только экономистом, но и популярным ведущим на радио и телевидении, мне бы хотелось осветить данную проблему полностью. Я также уверен, что приведенные фактические данные будут нелишними для принятия, в том числе, и стратегических инвестиционных решений как инвестора и бизнесмена.

Рассуждая об источниках, на которые можно ссылаться с доверием, я остановился на информации сайта Центрального Банка РФ (www.cbr.ru) и сайта Центрального разведывательного управления США (www.cia.gov).

Прежде чем анализировать показатели по внешнему долгу различных стран, нужно сформулировать вопросы, на которые необходимо получить ответы.

1. Какое место Россия занимает в рейтинге стран с абсолютной величиной накопленного внешнего долга?

2. Какое место Россия занимает в рейтинге стран с относительными показателями по накопленному внешнему долгу?
3. Значительная ли, в принципе, сумма внешнего долга для России с учетом исторического развития страны?
4. Какие риски для российской экономики несет в себе внешний долг?

Забегая вперед, отмечу, что при сборе данных на эту тему были оценены и многие другие показатели, имеющие непосредственное отношение к благополучному развитию не только нашей страны, но и многих других государств, но я постараюсь в данном письме быть лаконичным и не отвлекаться от сути основного вопроса.

Перед прямым ответом на самый простой вопрос относительно места России в общем рейтинге стран по абсолютной величине внешнего долга необходимо отметить важную деталь, которую иногда экономисты, не говоря уже о политиках, не берут в расчет. Речь идет о принципиальном различии между долгом в национальной валюте и долгом, выраженном в СКВ.

Внешний долг в национальной валюте. Глобальное отличие долга в национальной валюте (даже если он перед нерезидентами) заключается в том, что заемщик не несет валютных рисков.

Хороший пример США. Общий долг огромен – 30 трл долл. Задолженность перед нерезидентами составляет 12,25 трл долл. Очень важно понимать механизм образования долга. Прежде чем образовалась задолженность США перед нерезидентами, последние купили (получили) доллары США, которые впоследствии дали взаймы США (правительству, банкам, частным компаниям, муниципальным образованиям и т. д.). Таким образом, США взяли взаймы в основном именно доллары США (свою национальную валюту, которую при прочих равных условиях могут эмитировать в любом количестве).

Предположим, в один прекрасный момент значительная часть нерезидентов решила забрать свои деньги обратно (досрочно). В качестве примера рассмотрим рыночный «котируемый» долг. Первое, что они должны сделать, – продать кому-либо ранее купленные дисконтные долговые инструменты (требование, на котором написано, что некую сумму долга можно получить через

30 лет, если речь идет о 30-летних долговых обязательствах). Это первая проблема для реализации крупной партии долговых обязательств. Предполагаем, что кредиторы успешно реализовали долговые требования. Соответственно, на счету у них, к примеру, образовался 1 трлн долл. Для получения другой валюты, например евро, через финансовые институты они продают полученные от реализации долговых обязательств доллары за евро (простая конверсионная операция). Какой курс установится в момент конвертации, это проблема бывшего инвестора. Экономические субъекты США (в широком смысле) перед кредитором чисты. Брали в займы 1 трлн долларов США и отдали 1 трлн долл. США – если он дождался срока погашения или окончания срочности вклада (кредита). Одним словом, в данной ситуации кредитор не несет валютных рисков. Могут быть курсовые дисбалансы, но это совершенно другая проблема.

Второй стратегический плюс от внешней задолженности в национальной валюте заключается в возможностях со стороны ФРС. Предположим, взяли взаймы сумму, эквивалентную 100 млрд долл., и нет возможности отдать. Если компания стратегически важна для местной экономики, то в качестве последнего спасательного круга (возможность взять кредит на рынке (банки, выпуск облигаций) отсутствует), может выступить ФРС, предоставив в принципе неограниченные денежные средства.

Долг в СКВ. В качестве примера Россия. Внешний долг на 01.01.2008 г. – 459 млрд долл. Естественно, это долг не полностью в долл. США, он также может быть в евро, фунтах и других СКВ, в том числе в рублях (подробно см. структуру внешнего долга России, приложение 9). Так принято считать, переводя на дату оценки внешний долг, номинированный в различных валютах, в долларах США.

Механизм образования долга. Инвестор дал взаймы России (Правительству, банкам, частным и государственным компаниям) именно СКВ (для простоты далее долл. США). Условия возврата, естественно, долларах США. Организация, взявшая кредит в СКВ, в дальнейшем конвертирует полученные средства в национальную валюту (рубли), так как Россия является рублевой зоной. У заемщика на счету образовались рубли, но сам долг остался именно валютный. Далее аналогичная ситуация, как в первом случае.

Предполагаем, что наступил момент отдачи займа. Заемщик имеющиеся рубли через уполномоченную организацию (банк) меняет обратно на доллары. Соответственно, доллары кто-то должен продать. В свою очередь, они должны у кого-то быть. Именно в данной ситуации и вся изюминка процесса (валютных рисков). Предполагаем, по различным причинам необходимого предложения долларов на валютном рынке нет. Теоретически это маловероятно, но все же вполне может быть. Например, основной источник поступления валюты в страну – это товарный экспорт. Для простоты примера цена на энергоносители снижается в пять раз. Соответственно, поступление валюты в страну также уменьшаются. Таким образом, образуется дефицит поступления валютных средств в страну.

Многие государства с таким явлением встречаются довольно часто. Единственным крупным обладателем СКВ становится Центральный банк РФ (ЦБРФ). Что получается: баланс притока и оттока валюты в страну отрицательный (счет текущих операций), и в случае спроса на валюту по капитальным операциям (возврат долга) либо ЦБРФ должен продавать золотовалютные резервы, либо кто-то должен дать российской экономике взаймы. Другого пути нет. В противном случае – резкое снижение курса национальной валюты.

Рассуждаем дальше. А что, будет, если ЦБРФ не станет продавать валюту согласно текущему спросу? Ответ очевиден – курс рубля резко снизится. А что, если Центральный банк готов продавать валюту, но у него нет необходимого количества? Естественным образом, глобальное падение рубля и невозможность в принципе рассчитаться с долгами. Думаю, те, у кого хорошая память, знают ответ на данный вопрос. Подводя итог наших рассуждений, получим следующий результат. Заемщик взял кредит в размере 1 тыс долл. и продал их по 25 руб./долл. Выручка в рублях 25 тыс руб. Прошло пять лет, и по указанным выше причинам курс рубля 50 руб./долл. Таким образом, для возврата кредита (без учетов процентов) ему необходимо в два раза больше рублей. Упрощенным языком – это и есть валютные риски заемщика. В примере с США

расчет аналогичен, за исключением того, что через пять лет для возврата долга заемщику необходимы те же 25 тыс рублей. Может ли в качестве спасательного круга выступать ЦБ РФ (как ФРС)? Естественно, не может, так как он не печатает СКВ. Другими словами, данный ресурс ограничен.

Вот и вся незначительная разница между долгом в национальной валюте и в СКВ. Наиболее прозорливые и дотошные граждане могут возразить, что если бы российская экономика могла, как США, иметь долг нерезидентов в основном в рублях, в момент закрытия сделки при прочих равных условиях результат оказался бы аналогичным, с точки зрении курса валюты. В принципе, да. Но есть нюанс. В примере с США – это валютные риски кредитора. А в примере России – это валютные риски должника. Соответственно, во втором случае заемщик в самом худшем варианте не может отдать то, что брал (доллар США). В свою очередь, американский должник (если не банкрот), всегда имеет возможность рассчитаться по кредиту. Для наглядности используют зеркальный пример государственного долга. Если долг в национальной валюте и у правительства нет доходов, то включается печатный станок. Если долг в СКВ, то при отсутствии доходов и невозможности взять взаймы или договориться о реструктуризации кредитов, вариант с печатанием денежных знаков чужой страны не проходит.

Обращаю Ваше внимание на рейтинг абсолютной задолженности по внешнему долгу (приложение 1). Для более объективного сравнения абсолютных показателей по внешней задолженности будет справедливым разделить страны на две большие группы: государства, имеющие валюту в качестве резервной (США, Еврозона, Великобритания и Япония), и все остальные.

Естественным образом, вторая группа стран делится на подгруппы и т. д., но это уже нюансы.

Места в рейтинге абсолютной задолженности по внешнему долгу с учетом полной конвертируемости валюты отраженные в приложении 7. Таким образом, мы увидим Россию на почетном втором месте. С учетом Канады (я ее поставил в первую группу стран) – на третьем месте. Меня несколько смущает долг Австралии, но других данных нет.

Место России по относительным показателям внешнего долга. Здесь важно правильно и объективно выбрать данные показатели.

Относительно ВВП. Мое личное мнение, сравнение внешнего долга страны с уровнем ВВП является малоинформативным фактором, который кроме абсолютных показателей не несет никакой другой полезной информации.

Относительно ЗВР (золотовалютных резервов). Данный показатель более информативный, поскольку отражает баланс между общими пассивами и общими активами страны, выраженными в СКВ (грубо, без учета российских инвестиций за рубежом). Здесь также есть спорные моменты, но он более значимый, нежели первый относительный показатель.

В данном приложении приведены дополнительные оценочные показатели, которые, с одной стороны, говорят о негативных явлениях, с другой – что, всё более-менее нормально. Я не буду подробно рассматривать нижеприведенные данные (для экономиста и так все понятно), отмечу, что это всего лишь текущий срез на конкретную дату, не более того. Для объективного ответа на вопрос о значении суммы накопленного внешнего долга конкретного государства необходим более глубокий анализ. И все рассуждения на данную тему должны сводиться к ответу на ряд вопросов:

Сможет ли страна (экономика) обслуживать внешний долг в среднесрочном плане?

Сможет ли страна (экономика) обеспечить в краткосрочном и среднесрочном плане безболезненное движение капитала в обратном направлении (возврат долга)?

Каковы будут последствия для экономики страны в случае невыполнения или сложностей реализации двух вышеперечисленных пунктов? К данному перечню вопросов можно добавить еще ряд немаловажных замечаний, но не это тема письма.

Отвечая на вопрос, значительная ли сумма накопленного внешнего долга для российской экономики, можно с уверенностью сказать, что данная сумма чудовищна, и все относительные показатели, особенно когда их сравнивают с другими странами, напоминают анекдот про любовь: «Это, сынок, русские придумали, чтобы деньги не платить».

Если говорить о нашей теме, то очевидно, что это уловки политиков и «врагов народа», чтобы скрыть, мягко сказать, бездарность (в том числе непонимание геополитического расклада) и, грубо сказать, продажность некоторых товарищей. Не вдаваясь в подробности, отмечу, что, исходя из истории развития не только России, но и СССР, можно смело констатировать, что в ближайшем будущем не то что возврат, но и элементарное обслуживание долга будет большой проблемой. Следует помнить, что в течение десятков лет (включая историю СССР) общий объем экспорта составлял не более 80 млрд долл в год. Обслуживание 500 млрд долл (думаю, что по итогам 2008 года общая величина внешнего долга будет не менее 530 млдр долл.), по ставке 8% в год, составляет 40 млрд долл. Некоторый прогноз счета текущих операций и, как следствие, возможность безболезненного обслуживания внешнего долга в среднесрочном плане я неоднократно приводил на страницах журнала «Портфельный инвестор» (приложение 8). Из сделанного прогноза отчетливо видно, что проблемы возникают настолько существенные, что могут поставить вопрос о целостности страны.

Риски для российской экономики. Первое – валютный риск со всеми вытекающими последствиями. Все достаточно просто, необходимо вспомнить 1998 год. Насколько я помню, цифры были куда скромнее (внешний долг до 140 млрд долл.).

Второе – политический. Без особых комментариев, но мне видится, что значительная часть частного акционерного капитала либо перейдет к иностранцам, либо к Правительству, естественно, вместе с долгами. Время покажет. Что касается геополитических рисков, то не исключаю варианта распада СССР. Страна в долгах, как в шелках, платить нечем, а есть народу что-то нужно. Существует еще один вариант – полная потеря суверенитета России и согласие на реструктуризацию всех долгов. В общем, время покажет.

В качестве заключения – меня интересует вопрос относительно того, куда смотрят российские стратеги. Неужели они не понимают, что нашу страну загоняют в тупик и долговую яму? Мне кажется, даже студенту на четвертом курсе экономического факультета очевиден следующий сценарий.

Цикл № 1. Повышение цен на сырье – активный платежный баланс – увеличение импорта – увеличенная утечка капитала – рост стоимости рисковых активов на отечественном рынке – увеличение внешних займов.

Цикл № 2. Увеличение статей расхода валюты – повышение цен на продовольствие, утечка капитала, рост абсолютных показателей по обслуживанию долга (увеличение процентных ставок) – рост импортного потребления.

Цикл № 3. Резкий обвал стоимости экспорта – увеличение процентных ставок – укрепление доллара. Как результат, устойчивый отрицательный счет текущих операций со всеми вытекающими последствиями. Обесценивание всех рисковых активов (недвижимости, акций).

Цикл № 4. В качестве «добивания» – массированная утечка капитала и невозможность привлечения внешних инвестиций. Всё. Российской экономики больше нет. Последует доклад акул империализма, что монстр на Востоке со второй попытки уничтожен. Враг разбит полностью. Вся валюта переведена на Запад. У нас вершки, у них – корешки. А как все начиналось...

По всем признакам, заканчивается цикл № 2. Неужели все забыли историю с СССР? Схема абсолютно идентичная.

Владимир Рудольфович, прошу прощения за последние пару абзацев лирики, но, к сожалению, когда идет речь о внешнем долге (в широком аспекте), то необходимо видеть все нюансы данного процесса.

P. S. В качестве информации и для полного ответа на Ваш вопрос прикладываю дополнительные материалы (приложения 1–10).

Приложение 1

Внешний долг

Rank	Country	Debt - external	Date of Information
1	World	$ 53,970,000,000,000	2004 est.
2	United States	$ 12,250,000,000,000	30 June 2007
3	United Kingdom	$ 10,450,000,000,000	30 June 2007

Rank	Country	Debt - external	Date of Information
4	Germany	$ 4,489,000,000,000	30 June 2007
5	France	$ 4,396,000,000,000	30 June 2007
6	Italy	$ 2,345,000,000,000	30 June 2007
7	Netherlands	$ 2,277,000,000,000	30 June 2007
8	Spain	$ 2,047,000,000,000	30 June 2007 est.
9	Ireland	$ 1,841,000,000,000	30 June 2007
10	Japan	$ 1,492,000,000,000	30 June 2007
11	Switzerland	$ 1,340,000,000,000	30 June 2007
12	Belgium	$ 1,313,000,000,000	30 June 2007
13	Australia	$ 824,900,000,000	30 June 2007
14	Canada	$ 758,600,000,000	30 June 2007
15	Austria	$ 752,500,000,000	30 June 2007
16	Sweden	$ 598,200,000,000	30 June 2006
17	Hong Kong	$ 588,000,000,000	2007 est.
18	Denmark	$ 492,600,000,000	30 June 2007
19	Norway	$ 469,100,000,000	30 June 2007
20	Portugal	$ 389,500,000,000	31 December 2007
21	China	$ 363,000,000,000	31 December 2007 est.
22	Russia	$ 343,100,000,000	31 December 2007
23	Finland	$ 271,200,000,000	30 June 2007
24	Turkey	$ 247,200,000,000	31 December 2007
25	Brazil	$ 223,900,000,000	31 December 2007
26	Korea, South	$ 220,100,000,000	31 December 2007
27	Mexico	$ 179,700,000,000	31 December 2007
28	Poland	$ 169,500,000,000	31 December 2007
29	India	$ 148,100,000,000	31 December 2007
30	Indonesia	$ 140,700,000,000	31 December 2007
31	Argentina	$ 135,400,000,000	31 December 2007
32	Hungary	$ 125,900,000,000	31 December 2007
33	Iraq	$ 100,900,000,000	31 December 2007 est.
34	Taiwan	$ 98,440,000,000	31 December 2007
35	Kazakhstan	$ 96,370,000,000	31 December 2007
36	Israel	$ 89,950,000,000	31 December 2007
37	Greece	$ 86,720,000,000	31 December 2007
38	Czech Republic	$ 76,760,000,000	31 December 2007
39	Romania	$ 72,360,000,000	31 December 2007
40	Ukraine	$ 69,190,000,000	31 December 2007
41	Philippines	$ 61,830,000,000	31 December 2007 est.
42	Thailand	$ 58,500,000,000	31 December 2007
43	United Arab Emirates	$ 57,520,000,000	31 December 2007 est.
44	Malaysia	$ 53,450,000,000	31 December 2007
45	Saudi Arabia	$ 52,080,000,000	31 December 2007 est.
46	New Zealand	$ 50,070,000,000	31 December 2007 est.
47	Chile	$ 49,650,000,000	30 June 2007
48	Croatia	$ 45,290,000,000	30 June 2007
49	Venezuela	$ 41,520,000,000	31 December 2007 est.
50	Colombia	$ 41,160,000,000	30 June 2007
51	Slovenia	$ 40,420,000,000	30 June 2007

Rank	Country	Debt - external	Date of Information
52	South Africa	$ 39,710,000,000	31 December 2007
53	Pakistan	$ 39,230,000,000	31 December 2007 est.
54	Slovakia	$ 36,630,000,000	31 December 2007
55	Kuwait	$ 34,670,000,000	31 December 2007 est.
56	Bulgaria	$ 34,440,000,000	30 June 2007
57	Latvia	$ 33,530,000,000	31 December 2007
58	Qatar	$ 33,090,000,000	31 December 2007 est.
59	Lebanon	$ 31,520,000,000	31 December 2007 est.
60	Peru	$ 31,070,000,000	31 December 2007 est.
61	Egypt	$ 30,200,000,000	30 June 2007
62	Sudan	$ 29,510,000,000	31 December 2007 est.
63	Cyprus	$ 27,690,000,000	31 December 2007 est.
64	Lithuania	$ 27,190,000,000	31 December 2007
65	Serbia	$ 26,240,000,000	2007 est.
66	Singapore	$ 25,590,000,000	31 December 2007 est.
67	Estonia	$ 23,080,000,000	30 June 2007
68	Vietnam	$ 21,690,000,000	31 December 2007 est.
69	Bangladesh	$ 21,230,000,000	31 December 2007 est.
70	Iran	$ 20,650,000,000	31 December 2007 est.
71	Morocco	$ 19,910,000,000	31 December 2007 est.
72	Tunisia	$ 19,270,000,000	December 2007
73	Monaco	$ 18,000,000,000	2000 est.
74	Ecuador	$ 16,930,000,000	31 December 2007
75	Cuba	$ 16,790,000,000	31 December 2007 est.
76	Cote d'Ivoire	$ 13,990,000,000	31 December 2007 est.
77	Korea, North	$ 12,500,000,000	2001 est.
78	Sri Lanka	$ 12,190,000,000	31 December 2007 est.
79	Uruguay	$ 11,420,000,000	31 December 2007
80	Panama	$ 10,450,000,000	31 December 2007 est.
81	Dominican Republic	$ 10,210,000,000	31 December 2007 est.
82	Congo, Democratic Republic of the	$ 10,000,000,000	2006 est.
83	Jamaica	$ 9,657,000,000	31 December 2007 est.
84	El Salvador	$ 9,574,000,000	December 2007
85	Angola	$ 8,234,000,000	31 December 2007 est.
86	Jordan	$ 8,206,000,000	31 December 2007 est.
87	Nigeria	$ 8,031,000,000	31 December 2007 est.
88	Afghanistan	$ 8,000,000,000	2004
89	Bahrain	$ 7,895,000,000	31 December 2007 est.
90	Costa Rica	$ 7,422,000,000	30 June 2007
91	Burma	$ 7,133,000,000	31 December 2007 est.
92	Belarus	$ 6,889,000,000	31 December 2007
93	Kenya	$ 6,713,000,000	31 December 2007 est.
94	Bosnia and Herzegovina	$ 6,700,000,000	31 December 2007 est.
95	Syria	$ 6,465,000,000	31 December 2007 est.
96	Yemen	$ 6,044,000,000	31 December 2007 est.
97	Guatemala	$ 5,908,000,000	31 December 2007 est.
98	Oman	$ 5,297,000,000	31 December 2007 est.
99	Zimbabwe	$ 5,155,000,000	31 December 2007 est.
100	Congo, Republic of the	$ 5,000,000,000	2000

Приложение 2

Золотовалютные резервы

Rank	Country	Reserves of foreign exchange and gold	Date of Information
1	China	$ 1,534,000,000,000	31 December 2007 est.
2	Japan	$ 954,100,000,000	31 December 2007 est.
3	Russia	$ 476,400,000,000	31 December 2007 est.
4	India	$ 275,000,000,000	31 December 2007 est.
5	Taiwan	$ 274,700,000,000	31 December 2007
6	Korea, South	$ 262,200,000,000	31 December 2007
7	Brazil	$ 180,300,000,000	31 December 2007
8	Singapore	$ 163,000,000,000	31 December 2007 est.
9	Hong Kong	$ 152,700,000,000	31 December 2007 est.
10	Germany	$ 136,200,000,000	31 December 2007 est.
11	Algeria	$ 110,600,000,000	31 December 2007 est.
12	Malaysia	$ 101,100,000,000	31 December 2007 est.
13	France	$ 98,240,000,000	2006 est.
14	Italy	$ 94,330,000,000	31 December 2007 est.
15	Thailand	$ 87,460,000,000	31 December 2007 est.
16	Mexico	$ 87,190,000,000	31 December 2007 est.
17	Libya	$ 79,600,000,000	31 December 2007 est.
18	United Arab Emirates	$ 76,620,000,000	31 December 2007 est.
19	Turkey	$ 76,510,000,000	31 December 2007 est.
20	United States	$ 70,570,000,000	31 December 2007 est.
21	Poland	$ 65,750,000,000	31 December 2007 est.
22	Switzerland	$ 64,500,000,000	2006 est.
23	Iran	$ 64,460,000,000	2007 est.
24	Norway	$ 60,840,000,000	2006 est.
25	United Kingdom	$ 57,300,000,000	31 December 2007 est.
26	Indonesia	$ 56,920,000,000	31 December 2007 est.
27	Nigeria	$ 51,330,000,000	31 December 2007 est.
28	Argentina	$ 46,120,000,000	31 December 2007 est.
29	Canada	$ 39,310,000,000	2007 est.
30	Romania	$ 37,240,000,000	31 December 2007
31	Czech Republic	$ 34,590,000,000	31 December 2007 est.
32	Denmark	$ 34,320,000,000	2006 est.
33	Saudi Arabia	$ 34,010,000,000	31 December 2007 est.
34	Philippines	$ 33,710,000,000	31 December 2007 est.
35	Venezuela	$ 33,480,000,000	31 December 2007 est.
36	South Africa	$ 32,980,000,000	31 December 2007
37	Ukraine	$ 32,480,000,000	31 December 2007 est.
38	Egypt	$ 31,370,000,000	31 December 2007 est.
39	Israel	$ 28,520,000,000	31 December 2007 est.
40	Sweden	$ 28,020,000,000	2006 est.
41	Peru	$ 27,780,000,000	31 December 2007 est.
42	Australia	$ 26,910,000,000	31 December 2007 est.

Rank	Country	Reserves of foreign exchange and gold	Date of Information
43	Iraq	$ 25,660,000,000	31 December 2007 est.
44	Morocco	$ 24,290,000,000	31 December 2007 est.
45	Hungary	$ 24,050,000,000	31 December 2007 est.
46	Netherlands	$ 23,900,000,000	2006 est.
47	Colombia	$ 20,950,000,000	31 December 2007 est.
48	Lebanon	$ 20,550,000,000	31 December 2007 est.
49	Vietnam	$ 19,740,000,000	31 December 2007 est.
50	Spain	$ 19,050,000,000	31 December 2007 est.
51	Slovakia	$ 18,980,000,000	31 December 2007 est.
52	Austria	$ 18,220,000,000	2006 est.
53	Kazakhstan	$ 17,390,000,000	31 December 2007 est.
54	Bulgaria	$ 17,380,000,000	31 December 2007 est.
55	New Zealand	$ 17,250,000,000	31 December 2007 est.
56	Chile	$ 16,840,000,000	31 December 2007 est.
57	Kuwait	$ 16,780,000,000	31 December 2007 est.
58	Belgium	$ 16,510,000,000	2007 est.
59	Pakistan	$ 15,690,000,000	31 December 2007 est.
60	Serbia	$ 14,220,000,000	2007 est.
61	Croatia	$ 13,670,000,000	31 December 2007 est.
62	Portugal	$ 11,550,000,000	31 December 2007 est.
63	Angola	$ 11,330,000,000	31 December 2007 est.
64	Botswana	$ 9,790,000,000	31 December 2007 est.
65	Qatar	$ 9,788,000,000	31 December 2007 est.
66	Oman	$ 9,524,000,000	31 December 2007 est.
67	Jordan	$ 7,929,000,000	31 December 2007 est.
68	Tunisia	$ 7,854,000,000	31 December 2007 est.
69	Finland	$ 7,804,000,000	2007
70	Yemen	$ 7,760,000,000	31 December 2007 est.
71	Lithuania	$ 7,721,000,000	31 December 2007 est.
72	Trinidad and Tobago	$ 6,761,000,000	31 December 2007 est.
73	Uzbekistan	$ 6,750,000,000	31 December 2007 est.
74	Cyprus	$ 6,507,000,000	31 December 2007 est.
75	Syria	$ 6,039,000,000	31 December 2007 est.
76	Latvia	$ 5,758,000,000	31 December 2007 est.
77	Slovenia	$ 5,643,000,000	30 September 2007 est.
78	Bangladesh	$ 5,515,000,000	31 December 2007 est.
79	Bolivia	$ 5,307,000,000	31 October 2007
80	Turkmenistan	$ 5,173,000,000	31 December 2007 est.
81	Bosnia and Herzegovina	$ 4,525,000,000	31 December 2007 est.
82	Azerbaijan	$ 4,273,000,000	31 December 2007 est.
83	Cuba	$ 4,247,000,000	31 December 2007 est.
84	Guatemala	$ 4,139,000,000	31 December 2007 est.
85	Costa Rica	$ 4,114,000,000	31 December 2007 est.
86	Uruguay	$ 4,112,000,000	December 2007 est.
87	Bahrain	$ 4,101,000,000	31 December 2007 est.
88	Equatorial Guinea	$ 3,837,000,000	31 December 2007 est.
89	Malta	$ 3,694,000,000	31 December 2007 est.

Rank	Country	Reserves of foreign exchange and gold	Date of Information
90	Greece	$ 3,658,000,000	31 December 2007 est.
91	Ecuador	$ 3,521,000,000	30 November 2007 est.
92	Sri Lanka	$ 3,417,000,000	31 December 2007 est.
93	Kenya	$ 3,355,000,000	31 December 2007 est.
94	Estonia	$ 3,270,000,000	31 December 2007 est.
95	Cameroon	$ 2,934,000,000	31 December 2007 est.
96	Tanzania	$ 2,908,000,000	31 December 2007 est.
97	Ghana	$ 2,837,000,000	31 December 2007 est.
98	Dominican Republic	$ 2,562,000,000	31 December 2007 est.
99	Honduras	$ 2,545,000,000	31 December 2007 est.
100	Cote d'Ivoire	$ 2,519,000,000	31 December 2007

Приложение 3

ВВП по ППС

Rank	Country	GDP (purchasing power parity)	Date of Information
1	World	$ 65,610,000,000,000	2007 est.
2	European Union	$ 14,380,000,000,000	2007 est.
3	United States	$ 13,840,000,000,000	2007 est.
4	China	$ 6,991,000,000,000	2007 est.
5	Japan	$ 4,290,000,000,000	2007 est.
6	India	$ 2,989,000,000,000	2007 est.
7	Germany	$ 2,810,000,000,000	2007 est.
8	United Kingdom	$ 2,137,000,000,000	2007 est.
9	Russia	$ 2,088,000,000,000	2007 est.
10	France	$ 2,047,000,000,000	2007 est.
11	Brazil	$ 1,836,000,000,000	2007 est.
12	Italy	$ 1,786,000,000,000	2007 est.
13	Spain	$ 1,352,000,000,000	2007 est.
14	Mexico	$ 1,346,000,000,000	2007 est.
15	Canada	$ 1,266,000,000,000	2007 est.
16	Korea, South	$ 1,201,000,000,000	2007 est.
17	Turkey	$ 888,000,000,000	2007 est.
18	Indonesia	$ 837,800,000,000	2007 est.
19	Australia	$ 760,800,000,000	2007 est.
20	Iran	$ 753,000,000,000	2007 est.
21	Taiwan	$ 695,400,000,000	2007 est.
22	Netherlands	$ 639,500,000,000	2007 est.
23	Poland	$ 620,900,000,000	2007 est.
24	Saudi Arabia	$ 564,600,000,000	2007 est.
25	Argentina	$ 523,700,000,000	2007 est.
26	Thailand	$ 519,400,000,000	2007 est.
27	South Africa	$ 467,100,000,000	2007 est.
28	Pakistan	$ 410,000,000,000	2007 est.

Rank	Country	GDP (purchasing power parity)	Date of Information
29	Egypt	$ 404,000,000,000	2007 est.
30	Belgium	$ 376,000,000,000	2007 est.
31	Malaysia	$ 357,400,000,000	2007 est.
32	Sweden	$ 334,600,000,000	2007 est.
33	Venezuela	$ 334,600,000,000	2007 est.
34	Greece	$ 324,600,000,000	2007 est.
35	Ukraine	$ 320,100,000,000	2007 est.
36	Colombia	$ 319,500,000,000	2007 est.
37	Austria	$ 317,800,000,000	2007 est.
38	Switzerland	$ 300,200,000,000	2007 est.
39	Philippines	$ 299,600,000,000	2007 est.
40	Hong Kong	$ 292,800,000,000	2007 est.
41	Nigeria	$ 292,700,000,000	2007 est.
42	Czech Republic	$ 248,900,000,000	2007 est.
43	Norway	$ 247,400,000,000	2007 est.
44	Romania	$ 245,500,000,000	2007 est.
45	Chile	$ 231,100,000,000	2007 est.
46	Portugal	$ 230,500,000,000	2007 est.
47	Singapore	$ 228,100,000,000	2007 est.
48	Algeria	$ 224,700,000,000	2007 est.
49	Vietnam	$ 221,400,000,000	2007 est.
50	Peru	$ 219,000,000,000	2007 est.
51	Bangladesh	$ 206,700,000,000	2007 est.
52	Denmark	$ 203,700,000,000	2007 est.
53	Hungary	$ 191,300,000,000	2007 est.
54	Ireland	$ 186,200,000,000	2007 est.
55	Israel	$ 185,900,000,000	2007 est.
56	Finland	$ 185,500,000,000	2007 est.
57	Kazakhstan	$ 167,600,000,000	2007 est.
58	United Arab Emirates	$ 167,300,000,000	2007 est.
59	Kuwait	$ 130,100,000,000	2007 est.
60	Morocco	$ 125,300,000,000	2007 est.
61	New Zealand	$ 111,700,000,000	2007 est.
62	Slovakia	$ 109,600,000,000	2007 est.
63	Belarus	$ 105,200,000,000	2007 est.
64	Iraq	$ 102,300,000,000	2007 est.
65	Ecuador	$ 98,790,000,000	2007 est.
66	Angola	$ 91,290,000,000	2007 est.
67	Burma	$ 91,130,000,000	2007 est.
68	Syria	$ 87,090,000,000	2007 est.
69	Bulgaria	$ 86,320,000,000	2007 est.
70	Sri Lanka	$ 81,290,000,000	2007 est.
71	Sudan	$ 80,710,000,000	2007 est.
72	Puerto Rico	$ 77,410,000,000	2007 est.
73	Serbia	$ 77,280,000,000	2007 est.

Rank	Country	GDP (purchasing power parity)	Date of Information
74	Tunisia	$ 77,000,000,000	2007 est.
75	Libya	$ 74,750,000,000	2007 est.
76	Croatia	$ 68,980,000,000	2007 est.
77	Azerbaijan	$ 65,470,000,000	2007 est.
78	Uzbekistan	$ 64,150,000,000	2007 est.
79	Guatemala	$ 62,530,000,000	2007 est.
80	Ethiopia	$ 62,190,000,000	2007 est.
81	Dominican Republic	$ 61,790,000,000	2007 est.
82	Oman	$ 61,610,000,000	2007 est.
83	Lithuania	$ 59,640,000,000	2007 est.
84	Kenya	$ 58,880,000,000	2007 est.
85	Qatar	$ 57,690,000,000	2007
86	Slovenia	$ 54,670,000,000	2007 est.
87	Yemen	$ 52,050,000,000	2007 est.
88	Cuba	$ 51,110,000,000	2007 est.
89	Tanzania	$ 48,940,000,000	2007 est.
90	Costa Rica	$ 45,770,000,000	2007 est.
91	Lebanon	$ 42,270,000,000	2007 est.
92	El Salvador	$ 41,650,000,000	2007 est.
93	Korea, North	$ 40,000,000,000	2007 est.
94	Latvia	$ 39,730,000,000	2007 est.
95	Bolivia	$ 39,440,000,000	2007 est.
96	Cameroon	$ 39,370,000,000	2007 est.
97	Luxembourg	$ 38,560,000,000	2007 est.
98	Uruguay	$ 37,190,000,000	2007 est.
99	Cyprus	$ 36,530,000,000	2007 est.
100	Afghanistan	$ 35,000,000,000	2007 est

Приложение 4

ВВП на душу населения (по ППС)

Rank	Country	GDP - per capita (PPP)	Date of Information
1	Qatar	$ 80,900	2007 est.
2	Luxembourg	$ 80,500	2007 est.
3	Bermuda	$ 69,900	2004 est.
4	Jersey	$ 57,000	2005 est.
5	Malta	$ 53,400	2007 est.
6	Norway	$ 53,000	2007 est.
7	Brunei	$ 51,000	2007 est.
8	Singapore	$ 49,700	2007 est.
9	Cyprus	$ 46,900	2007 est.
10	United States	$ 45,800	2007 est.
11	Guernsey	$ 44,600	2005

Rank	Country	GDP - per capita (PPP)	Date of Information
12	Cayman Islands	$ 43,800	2004 est.
13	Ireland	$ 43,100	2007 est.
14	Hong Kong	$ 42,000	2007 est.
15	Switzerland	$ 41,100	2007 est.
16	Kuwait	$ 39,300	2007 est.
17	Andorra	$ 38,800	2005
18	Iceland	$ 38,800	2007 est.
19	Netherlands	$ 38,500	2007 est.
20	British Virgin Islands	$ 38,500	2004 est.
21	Austria	$ 38,400	2007 est.
22	Canada	$ 38,400	2007 est.
23	Gibraltar	$ 38,200	2005 est.
24	Denmark	$ 37,400	2007 est.
25	United Arab Emirates	$ 37,300	2007 est.
26	Sweden	$ 36,500	2007 est.
27	Australia	$ 36,300	2007 est.
28	Belgium	$ 35,300	2007 est.
29	Finland	$ 35,300	2007 est.
30	United Kingdom	$ 35,100	2007 est.
31	Isle of Man	$ 35,000	2005 est.
32	Germany	$ 34,200	2007 est.
33	San Marino	$ 34,100	2004 est.
34	Japan	$ 33,600	2007 est.
35	France	$ 33,200	2007 est.
36	European Union	$ 32,300	2007 est.
37	Bahrain	$ 32,100	2007 est.
38	Faroe Islands	$ 31,000	2001 est.
39	Italy	$ 30,400	2007 est.
40	Spain	$ 30,100	2007 est.
41	Taiwan	$ 30,100	2007 est.
42	Monaco	$ 30,000	2006 est.
43	Greece	$ 29,200	2007 est.
44	Macau	$ 28,400	2006
45	Slovenia	$ 27,200	2007 est.
46	New Zealand	$ 26,400	2007 est.
47	Israel	$ 25,800	2007 est.
48	Bahamas, The	$ 25,000	2007 est.
49	Falkland Islands (Islas Malvinas)	$ 25,000	2002 est.
50	Liechtenstein	$ 25,000	1999 est.
51	Korea, South	$ 24,800	2007 est.
52	Czech Republic	$ 24,200	2007 est.
53	Oman	$ 24,000	2007 est.
54	Saudi Arabia	$ 23,200	2007 est.
55	Aruba	$ 21,800	2004 est.
56	Portugal	$ 21,700	2007 est.

Rank	Country	GDP - per capita (PPP)	Date of Information
57	Estonia	$ 21,100	2007 est.
58	Slovakia	$ 20,300	2007 est.
59	Greenland	$ 20,000	2001 est.
60	Puerto Rico	$ 19,600	2007 est.
61	Barbados	$ 19,300	2007 est.
62	Hungary	$ 19,000	2007 est.
63	Antigua and Barbuda	$ 18,300	2007 est.
64	Trinidad and Tobago	$ 18,300	2007 est.
65	Lithuania	$ 17,700	2007 est.
66	French Polynesia	$ 17,500	2003 est.
67	Latvia	$ 17,400	2007 est.
68	Seychelles	$ 16,600	2007 est.
69	Botswana	$ 16,400	2007 est.
70	Poland	$ 16,300	2007 est.
71	Netherlands Antilles	$ 16,000	2004 est.
72	Croatia	$ 15,500	2007 est.
73	Guam	$ 15,000	2005 est.
74	New Caledonia	$ 15,000	2003 est.
75	Russia	$ 14,700	2007 est.
76	Virgin Islands	$ 14,500	2004 est.
77	Gabon	$ 14,100	2007 est.
78	Chile	$ 13,900	2007 est.
79	Saint Kitts and Nevis	$ 13,900	2007 est.
80	Argentina	$ 13,300	2007 est.
81	Malaysia	$ 13,300	2007 est.
82	Equatorial Guinea	$ 12,900	2007 est.
83	Turkey	$ 12,900	2007 est.
84	Mexico	$ 12,800	2007 est.
85	Northern Mariana Islands	$ 12,500	2000 est.
86	Libya	$ 12,300	2007 est.
87	Venezuela	$ 12,200	2007 est.
88	Uruguay	$ 11,600	2007 est.
89	Turks and Caicos Islands	$ 11,500	2002 est.
90	Romania	$ 11,400	2007 est.
91	Bulgaria	$ 11,300	2007 est.
92	Lebanon	$ 11,300	2007 est.
93	Mauritius	$ 11,200	2007 est.
94	Kazakhstan	$ 11,100	2007 est.
95	Belarus	$ 10,900	2007 est.
96	Saint Lucia	$ 10,700	2007 est.
97	Iran	$ 10,600	2007 est.
98	Grenada	$ 10,500	2007 est.
99	Serbia	$ 10,400	2007 est.
100	Costa Rica	$ 10,300	2007 est

Приложение 5

Экспорт товаров

Rank	Country	Exports	Date of Information
1	World	$ 14,010,000,000,000	2006 est.
2	Germany	$ 1,334,000,000,000	2007 est.
3	European Union	$ 1,330,000,000,000	2005
4	China	$ 1,217,000,000,000	2007 est.
5	United States	$ 1,149,000,000,000	2007 est.
6	Japan	$ 676,900,000,000	2007 est.
7	France	$ 548,000,000,000	2007 est.
8	Italy	$ 501,400,000,000	2007 est.
9	Netherlands	$ 457,200,000,000	2007 est.
10	Singapore	$ 450,600,000,000	2007 est.
11	United Kingdom	$ 441,400,000,000	2007 est.
12	Canada	$ 433,100,000,000	2007 est.
13	Korea, South	$ 371,500,000,000	2007
14	Russia	$ 365,000,000,000	2007 est.
15	Hong Kong	$ 345,900,000,000	2007 est.
16	Belgium	$ 322,100,000,000	2007 est.
17	Mexico	$ 271,900,000,000	2007 est.
18	Spain	$ 252,400,000,000	2007 est.
19	Taiwan	$ 246,700,000,000	2007 est.
20	Saudi Arabia	$ 230,000,000,000	2007 est.
21	Switzerland	$ 202,800,000,000	2007 est.
22	Malaysia	$ 181,200,000,000	2007 est.
23	Sweden	$ 170,200,000,000	2007 est.
24	Austria	$ 164,900,000,000	2007 est.
25	Brazil	$ 160,600,000,000	2007 est.
26	United Arab Emirates	$ 156,600,000,000	2007 est.
27	Thailand	$ 151,000,000,000	2007 est.
28	India	$ 150,800,000,000	2007 est.
29	Poland	$ 144,600,000,000	2007 est.
30	Australia	$ 141,700,000,000	2007 est.
31	Norway	$ 139,400,000,000	2007 est.
32	Czech Republic	$ 122,300,000,000	2007 est.
33	Indonesia	$ 118,000,000,000	2007 est.
34	Ireland	$ 115,600,000,000	2007 est.
35	Turkey	$ 115,300,000,000	2007 est.
36	Finland	$ 104,900,000,000	2007
37	Denmark	$ 101,200,000,000	2007 est.
38	Hungary	$ 88,770,000,000	2007 est.
39	Iran	$ 83,990,000,000	2007 est.

Rank	Country	Exports	Date of Information
40	South Africa	$ 76,270,000,000	2007 est.
41	Venezuela	$ 69,170,000,000	2007 est.
42	Chile	$ 67,640,000,000	2007 est.
43	Nigeria	$ 62,420,000,000	2007 est.
44	Kuwait	$ 61,430,000,000	2007 est.
45	Algeria	$ 59,520,000,000	2007 est.
46	Slovakia	$ 57,530,000,000	2007 est.
47	Argentina	$ 54,600,000,000	2007 est.
48	Portugal	$ 51,500,000,000	2007 est.
49	Israel	$ 50,240,000,000	2007 est.
50	Ukraine	$ 49,840,000,000	2007 est.
51	Philippines	$ 49,320,000,000	2007 est.
52	Kazakhstan	$ 48,350,000,000	2007 est.
53	Vietnam	$ 48,070,000,000	2007 est.
54	Puerto Rico	$ 46,900,000,000	2001
55	Angola	$ 44,320,000,000	2007 est.
56	Libya	$ 40,470,000,000	2007 est.
57	Romania	$ 40,250,000,000	2007
58	Iraq	$ 38,110,000,000	2007 est.
59	Qatar	$ 37,950,000,000	2007 est.
60	Colombia	$ 30,580,000,000	2007 est.
61	Peru	$ 27,960,000,000	2007 est.
62	New Zealand	$ 27,260,000,000	2007 est.
63	Slovenia	$ 27,010,000,000	2007 est.
64	Egypt	$ 25,720,000,000	2007 est.
65	Greece	$ 23,910,000,000	2007 est.
66	Belarus	$ 23,040,000,000	2007 est.
67	Oman	$ 22,890,000,000	2007 est.
68	Azerbaijan	$ 21,270,000,000	2007 est.
69	Luxembourg	$ 19,850,000,000	2007 est.
70	Cote d'Ivoire	$ 18,500,000,000	2007 est.
71	Bulgaria	$ 18,440,000,000	2007 est.
72	Lithuania	$ 17,180,000,000	2007 est.
73	Pakistan	$ 16,310,000,000	2007 est.
74	Tunisia	$ 15,150,000,000	2007 est.
75	Ecuador	$ 14,370,000,000	2007 est.
76	Bahrain	$ 13,440,000,000	2007 est.
77	Morocco	$ 12,750,000,000	2007 est.
78	Croatia	$ 12,020,000,000	2007 est.
79	Trinidad and Tobago	$ 12,020,000,000	2007 est.
80	Bangladesh	$ 11,750,000,000	2007 est.
81	Estonia	$ 11,080,000,000	2007 est.
82	Syria	$ 10,580,000,000	2007 est.
83	Equatorial Guinea	$ 9,915,000,000	2007 est.

Rank	Country	Exports	Date of Information
84	Panama	$ 9,312,000,000	2007 est.
85	Costa Rica	$ 9,268,000,000	2007 est.
86	Sudan	$ 8,878,000,000	2007 est.
87	Serbia	$ 8,824,000,000	2007 est.
88	Latvia	$ 8,143,000,000	2007 est.
89	Sri Lanka	$ 8,139,000,000	2007 est.
90	Uzbekistan	$ 8,050,000,000	2007 est.
91	Turkmenistan	$ 7,567,000,000	2007 est.
92	Dominican Republic	$ 7,237,000,000	2007 est.
93	Yemen	$ 7,102,000,000	2007 est.
94	Gabon	$ 6,952,000,000	2007 est.
95	Guatemala	$ 6,940,000,000	2007 est.
96	Paraguay	$ 6,898,000,000	2007
97	Brunei	$ 6,767,000,000	2006
98	Burma	$ 6,346,000,000	2007 est.
99	Congo, Republic of the	$ 6,251,000,000	2007 est.
100	Jordan	$ 5,700,000,000	2007 est

Приложение 6

Импорт товаров

Rank	Country	Imports	Date of Information
1	World	$ 13,910,000,000,000	2006 est.
2	United States	$ 1,965,000,000,000	2007 est.
3	European Union	$ 1,466,000,000,000	2005
4	Germany	$ 1,089,000,000,000	2007 est.
5	China	$ 901,300,000,000	2007 est.
6	United Kingdom	$ 616,800,000,000	2007 est.
7	France	$ 600,100,000,000	2007 est.
8	Japan	$ 572,400,000,000	2007 est.
9	Italy	$ 498,600,000,000	2007 est.
10	Netherlands	$ 404,700,000,000	2007 est.
11	Singapore	$ 396,000,000,000	2007 est.
12	Canada	$ 386,900,000,000	2007 est.
13	Spain	$ 373,600,000,000	2007 est.
14	Hong Kong	$ 365,600,000,000	2007 est.
15	Korea, South	$ 356,800,000,000	2007
16	Belgium	$ 322,900,000,000	2007 est.
17	Mexico	$ 283,000,000,000	2007 est.

Rank	Country	Exports	Date of Information
18	Russia	$ 260,400,000,000	2007 est.
19	India	$ 230,200,000,000	2007 est.
20	Taiwan	$ 219,300,000,000	2007 est.
21	Switzerland	$ 184,900,000,000	2007 est.
22	Austria	$ 162,700,000,000	2007 est.
23	Turkey	$ 162,100,000,000	2007 est.
24	Poland	$ 160,200,000,000	2007 est.
25	Australia	$ 159,400,000,000	2007 est.
26	Sweden	$ 150,600,000,000	2007 est.
27	Malaysia	$ 145,700,000,000	2007 est.
28	Thailand	$ 125,000,000,000	2007 est.
29	Brazil	$ 120,600,000,000	2007 est.
30	Czech Republic	$ 116,600,000,000	2007 est.
31	Denmark	$ 102,300,000,000	2007 est.
32	United Arab Emirates	$ 101,600,000,000	2007 est.
33	Hungary	$ 87,880,000,000	2007 est.
34	Indonesia	$ 84,930,000,000	2007 est.
35	Ireland	$ 84,200,000,000	2007 est.
36	South Africa	$ 82,120,000,000	2007 est.
37	Finland	$ 81,540,000,000	2007
38	Saudi Arabia	$ 81,170,000,000	2007 est.
39	Greece	$ 80,790,000,000	2007 est.
40	Norway	$ 78,110,000,000	2007 est.
41	Portugal	$ 75,300,000,000	2007 est.
42	Romania	$ 64,330,000,000	2007
43	Ukraine	$ 60,410,000,000	2007 est.
44	Slovakia	$ 58,400,000,000	2007 est.
45	Philippines	$ 57,560,000,000	2007 est.
46	Israel	$ 55,760,000,000	2007 est.
47	Iran	$ 53,730,000,000	2007 est.
48	Vietnam	$ 52,280,000,000	2007 est.
49	Venezuela	$ 45,460,000,000	2007 est.
50	Chile	$ 43,990,000,000	2007 est.
51	Egypt	$ 43,430,000,000	2007 est.
52	Argentina	$ 42,590,000,000	2007 est.
53	Nigeria	$ 38,830,000,000	2007 est.
54	Kazakhstan	$ 33,210,000,000	2007 est.
55	Colombia	$ 31,170,000,000	2007 est.
56	Pakistan	$ 30,330,000,000	2007 est.
57	Slovenia	$ 29,280,000,000	2007 est.
58	Puerto Rico	$ 29,100,000,000	2001

Rank	Country	Exports	Date of Information
59	New Zealand	$ 28,970,000,000	2007 est.
60	Bulgaria	$ 28,670,000,000	2007 est.
61	Belarus	$ 27,570,000,000	2007 est.
62	Algeria	$ 27,520,000,000	2007 est.
63	Morocco	$ 27,140,000,000	2007 est.
64	Croatia	$ 26,540,000,000	2007 est.
65	Iraq	$ 24,810,000,000	2007 est.
66	Luxembourg	$ 24,750,000,000	2007 est.
67	Lithuania	$ 22,800,000,000	2007 est.
68	Qatar	$ 19,860,000,000	2007 est.
69	Peru	$ 19,600,000,000	2007 est.
70	Kuwait	$ 19,400,000,000	2007 est.
71	Serbia	$ 18,350,000,000	2007 est.
72	Tunisia	$ 18,030,000,000	2007 est.
73	Bangladesh	$ 16,030,000,000	2007 est.
74	Netherlands Antilles	$ 15,740,000,000	2006
75	Latvia	$ 14,820,000,000	2007 est.
76	Estonia	$ 14,690,000,000	2007 est.
77	Libya	$ 14,470,000,000	2007 est.
78	Dominican Republic	$ 13,820,000,000	2007 est.
79	Ecuador	$ 12,760,000,000	2007 est.
80	Panama	$ 12,630,000,000	2007 est.
81	Guatemala	$ 12,620,000,000	2007 est.
82	Syria	$ 12,380,000,000	2007 est.
83	Angola	$ 12,290,000,000	2007 est.
84	Costa Rica	$ 12,260,000,000	2007 est.
85	Jordan	$ 12,020,000,000	2007 est.
86	Oman	$ 11,000,000,000	2007 est.
87	Lebanon	$ 10,750,000,000	2007 est.
88	Sri Lanka	$ 10,610,000,000	2007 est.
89	Cuba	$ 10,080,000,000	2007 est.
90	Bosnia and Herzegovina	$ 9,947,000,000	2007 est.
91	Bahrain	$ 9,858,000,000	2007 est.
92	Honduras	$ 8,556,000,000	2007 est.
93	Kenya	$ 8,540,000,000	2007 est.
94	El Salvador	$ 8,208,000,000	2007 est.
95	Ghana	$ 8,073,000,000	2007 est.
96	Cyprus	$ 7,786,000,000	2007 est.
97	Sudan	$ 7,722,000,000	2007 est.
98	Trinidad and Tobago	$ 7,485,000,000	2007 est.
99	Liberia	$ 7,143,000,000	2006
100	Paraguay	$ 7,012,000,000	2007

Приложение 7

Экономические показатели

Страна	Население	ВВП	Экспорт	Импорт	Торговый баланс	Счет текущих операций	ЗВР	Внешний долг	ВВП/д.нас.	Внешний долг/население.	Удел. вес Д./Н. в ВВП/Н.	ЗВР/нас.	ЗВР-Долг	Обсл. д. (8%)	Обсл. д. (% ВВП)
№ колонки	1	2	3	4	5	6	7	8	9	10	11	11	12	13	14
США	303,8	13 800	1 140	1 987	-847	-747	66	12 250	45,4	40,3	88,8	0,2	-40,1	980,0	7,1
Великобритания	61	2 756	415	596	-181	-111	47	10 450	45,2	171,3	379,2	0,8	-170,5	836,0	30,3
Еврозона	491	16 370	1 330	1 466	-136				33,3	0,0	0,0	0,0	0,0	0,0	0,0
Япония	127	5103	666	571	95	196	881	1 492	40,2	11,7	29,2	6,9	-4,8	119,4	2,3
Канада	33	1 406	440	394	46	28	39	758	42,6	23,0	53,9	1,2	-21,8	60,6	4,3
Россия	142	1286	365	260	105	74	474	459	9,1	3,2	35,7	3,3	0,1	36,7	2,9
Китай	1330	3250	1221	917	304	363	1493	363	2,4	0,3	11,2	1,1	0,8	29,0	0,9
Индия	1148	1109	141	224	-83	-18	240	180	1,0	0,2	16,2	0,2	0,1	14,4	1,3
Бразилия	192	1269	159	115	44	10	178	230	6,6	1,2	18,1	0,9	-0,3	18,4	1,4
Аргентина	41	245	55	40	15	7	46	118	6,0	2,9	48,2	1,1	-1,8	9,4	3,9
Чили	16	160	66	41	25	8	22	55	10,0	3,4	34,4	1,4	-2,1	4,4	2,8
Мексика	110	886	266	279	-13	-5	85	182	8,1	1,7	20,5	0,8	-0,9	14,6	1,6
Индонезия	238	410	118	86	32	10	53	137	1,7	0,6	33,4	0,2	-0,4	11,0	2,7
Ю. Корея	49	952	371	356	15	6	262	343	19,4	7,0	36,0	5,3	-1,7	27,4	2,9
Турция	72	482	110	157	-47	-36	74	226	6,7	3,1	46,9	1,0	-2,1	18,1	3,8
Саудовская Аравия	28	374	215	83	132	89	34	53	13,4	1,9	14,2	1,2	-0,7	4,2	1,1
ЮАР	44	274	72	77	-5	-20	33	65	6,2	1,5	23,7	0,8	-0,7	5,2	1,9
Пакистан	168	106	21	40	-19	-6	16	40	0,6	0,2	37,7	0,1	-0,1	3,2	3,0
Египет	81	128	27	41	-14	3	31	35	1,6	0,4	27,3	0,4	0,0	2,8	2,2
Украина	46	131	47	54	-7	-4	29	70	2,8	1,5	53,4	0,6	-0,9	5,6	4,3
Казахстан	15	102	44	30	14	-5	19	94	6,8	6,3	92,2	1,3	-5,0	7,5	7,4
ОАЭ	5	190	152	94	58	36	30	41	38,0	8,2	21,6	6,0	-2,2	3,3	1,7
Вьетнам	86	66	48	60	-12	-1	17	25	0,8	0,3	37,9	0,2	-0,1	2,0	3,0
Бангладеш	153	71	11	15	-4	1	5	20	0,5	0,1	28,2	0,0	-0,1	1,6	2,3
Филиппины	93	144	48	53	-5	7	34	63	1,5	0,7	43,8	0,4	-0,3	5,0	3,5
Австралия	20	889	139	152	-13	-50	71	758	44,5	37,9	85,3	3,6	-34,4	60,6	6,8
Венесуэла	26	227	66	44	22	17	32	46	8,7	1,8	20,3	1,2	-0,5	3,7	1,6

Условные обозначения:

ЗВР – золотовалютные резервы. ВВП – валовый внутренний продукт (прямой счет (не по ППС)).

Примечания.

1. Колонки 9, 10 и 11. ВВП на душу населения. Внешний долг на душу населения. ЗВР на душу населения.
2. Колонка 12. Сальдо между ЗВР и внешним долгом.
3. Колонка 13. Обслуживание внешнего долга исходя из 8% годовых.
4. Колонка 14. Обслуживание долга в% от ВВП.

Приложение 8

Показатели платежного баланса и макроэкономической статистики РФ1985–2013 гг.

(МЛН ДОЛЛ.)

Сценарные ситуации	Год	Экспорт	Импорт	Торговый баланс	Экспорт	Импорт	Баланс услуг	Баланс товаров и услуг	Баланс оплаты труда	Инвест. доходы в РФ	Инвест. доходы из РФ	Баланс инвестиционных доходов	Текущие трансферты	Счет тек. операций	ЗВР	Внешний долг
Благоприятный	1996	89 685	-68 092	21 593	13 281	-18 665	-5 384	16 209	-406	4 232	-9 268	-5 036	72	10 847	15 000	124 000
	1997	86 791	-71 768	15 023	13 993	-20 065	-6 072	8 951	-342	4 140	-12 490	-8 350	-356	-80	18 000	123 000
	1998	74 694	-58 670	16 024	12 390	-16 663	-4 273	11 751	-164	4 000	-15 626	-11 626	-337	219	12 000	134 000
	1999	75 130	-39 465	35 665	9 045	-13 351	-4 306	31 359	221	3 456	-11 393	-7 937	601	24 616	12 000	178 000
	2000	105 033	-44 862	60 171	9 565	-16 230	-6 665	53 506	268	4 253	-11 257	-7 004	69	46 839	28 000	160 000
	2001	101 884	-53 764	48 120	11 441	-20 512	-9 071	39 049	130	6 176	-10 544	-4 368	-817	33 935	37 000	146 000
	2002	107 301	-60 966	46 335	13 611	-23 497	-9 886	36 449	197	4 973	-11 757	-6 784	-750	29 116	48 000	152 000
	2003	135 920	-76 070	59 850	16 229	-27 122	-10 893	48 957	-144	10 243	-23 270	-13 027	-395	35 410	77 000	186 000
	2004	183 207	-97 382	85 825	20 595	-33 287	-12 692	73 133	-258	10 792	-23 300	-12 508	-850	59 514	125 000	214 000
	2005	243 798	-125 434	118 364	24 970	-38 865	-13 895	104 469	-1 200	15 668	-33 450	-17 782	-1 038	84 443	182 000	257 000
	2006	303 926	-164 692	139 234	30 927	-44 739	-13 812	125 422	-4 391	27 857	-51 246	-23 389	-1 537	96 106	303 000	310 000
	2007	355 465	-223 421	132 043	39 347	-59 182	-19 834	112 209	-7 884	44 798	-67 307	-22 509	-3 506	78 310	474 000	459 000
	2008	410 000	-300 000	110 000	48 000	-72 000	-24 000	86 000	-11 500	50 000	-80 000	-30 000	-1 500	43 000	550 000	560 000
	2009	450 000	-380 000	70 000	57 000	-86 000	-29 000	41 000	-14 700	60 000	-90 000	-30 000	-1 500	-5 200	600 000	650 000
	2010	480 000	-460 000	20 000	65 000	-98 000	-33 000	-13 000	-18 000	70 000	-100 000	-30 000	-1 500	-62 500	нд	нд
	2011	510 000	-510 000	0	71 000	-111 000	-40 000	-40 000	-21 100	80 000	-115 000	-35 000	-1 500	-97 600	нд	нд
	2012	540 000	-560 000	-20 000	76 000	-120 000	-44 000	-64 000	-24 000	90 000	-125 000	-35 000	-1 500	-124 500	нд	нд
	2013	570 000	-610 000	-40 000	80 000	-130 000	-50 000	-90 000	-26 700	100 000	-135 000	-35 000	-1 500	-153 200	нд	нд
Умеренный	2008	410 000	-300 000	110 000	48 000	-72 000	-24 000	86 000	-11 500	50 000	-80 000	-30 000	-1 500	43 000	550 000	560 000
	2009	430 000	-380 000	50 000	55 000	-86 000	-31 000	19 000	-14 700	60 000	-90 000	-30 000	-1 500	-27 200	550 000	650 000
	2010	450 000	-460 000	-10 000	60 000	-98 000	-38 000	-48 000	-18 000	70 000	-100 000	-30 000	-1 500	-97 500	500 000	700 000
	2011	470 000	-510 000	-40 000	65 000	-111 000	-46 000	-86 000	-21 100	80 000	-115 000	-35 000	-1 500	-143 600	нд	нд
	2012	490 000	-560 000	-70 000	70 000	-120 000	-50 000	-120 000	-24 000	90 000	-125 000	-35 000	-1 500	-180 500	нд	нд
	2013	510 000	-610 000	-100 000	75 000	-130 000	-55 000	-155 000	-26 700	100 000	-135 000	-35 000	-1 500	-218 200	нд	нд
Негативный	2008	410 000	-300 000	110 000	48 000	-72 000	-24 000	86 000	-11 500	50 000	-80 000	-30 000	-1 500	43 000	550 000	560 000
	2009	400 000	-370 000	30 000	57 000	-86 000	-29 000	1 000	-14 700	60 000	-90 000	-30 000	-1 500	-45 200	500 000	650 000
	2010	360 000	-440 000	-80 000	65 000	-98 000	-33 000	-113 000	-18 000	70 000	-100 000	-30 000	-1 500	-162 500	400 000	700 000
	2011	330 000	-400 000	-70 000	71 000	-111 000	-40 000	-110 000	-21 100	80 000	-115 000	-35 000	-1 500	-167 600	нд	нд
	2012	300 000	-400 000	-100 000	76 000	-120 000	-44 000	-144 000	-24 000	90 000	-125 000	-35 000	-1 500	-204 500	нд	нд
	2013	270 000	-400 000	-130 000	80 000	-130 000	-50 000	-180 000	-26 700	100 000	-135 000	-35 000	-1 500	-243 200	нд	нд

Приложение 9

Внешний долг Российской Федерации в 2007 г. в национальной и иностранной валюте

(млрд. долл. США)

		1 января 2007 г.	1 апреля 2007 г.	1 июля 2007 г.	1 октября 2007 г.	1 января 2008 г.
Всего:		310,6	348	391,9	431	459,6
	Иностранная валюта	252,2	285	316,6	346,6	368,4
	Национальная валюта	58,4	63	75,3	84,4	91,2
Органы государственного управления		44,7	43,4	40,8	39,7	37,4
	Иностранная валюта	43,7	42,2	39,6	38,8	36,6
	Национальная валюта	1	1,2	1,1	0,8	0,7
Органы денежно-кредитного регулирования		3,9	8,8	8,2	12,8	9
	Иностранная валюта [1]	3	7,7	7	11,5	7,1
	Национальная валюта	0,9	1	1,1	1,3	1,9
Банки (без участия в капитале и долговых обязательств перед прямыми инвесторами)		100,8	110,4	130,3	146,8	162,4
	Иностранная валюта	83,4	91,3	107,2	117,2	128,8
	Национальная валюта	17,3	19,2	23,2	29,6	33,6
Прочие секторы (без участия в капитале и долговых обязательств перед прямыми инвесторами)		139,6	156,4	187,6	205,9	225,4
	Иностранная валюта	108,2	122,3	147,1	162,4	179
	Национальная валюта [2]	31,5	34,1	40,5	43,4	46,4
Банки и прочие секторы – долговые обязательства перед прямыми инвесторами		21,5	29	25	25,8	25,4
	Иностранная валюта	13,9	21,5	15,7	16,7	16,8
	Национальная валюта	7,7	7,6	9,4	9,1	8,6

Примечание: Государственные ценные бумаги отражаются в части задолженности перед нерезидентами и оцениваются по номиналу.

[1] Отражаются прямые РЕПО.

[2] Включается рыночная стоимость привилегированных акций, находящихся в собственности нерезидентов. Привилегированные акции классифицируются в качестве компонента внешнего долга в связи с обязательством эмитента выплачивать по ним дивиденды, при этом эмитент не принимает на себя обязательств по выкупу их по рыночной цене.

Дата последнего обновления: 31 марта 2008 года.

Приложение 10

Показатели внешней торговли РФ, баланса инвестиционных доходов и счет текущих операций (1970–2007 гг.)

Период (год)	Экспорт товаров	Импорт товаров	Торговый баланс	Инвест. доходы в РФ	Инвест. дох. из РФ	Баланс инвестиционных доходов	Счет текущих операций
1970	12 000	11 000	1 000	НД	НД	НД	500
1971	13 000	11 000	2 000	НД	НД	НД	1 500
1972	13 000	13 000	0	НД	НД	НД	-500
1973	16 000	16 000	0	НД	НД	НД	-500
1974	21 000	19 000	2 000	НД	НД	НД	1 500
1975	24 000	27 000	-3 000	НД	НД	НД	-3 500
1976	28 000	29 000	-1 000	НД	НД	НД	-1 500
1977	33 000	30 000	3 000	НД	НД	НД	2 000
1978	36 000	35 000	1 000	НД	НД	НД	0
1979	43 000	38 000	5 000	НД	НД	НД	4 000
1980	50 000	45 000	5 000	НД	НД	НД	4 000
1981	57 000	53 000	4 000	НД	НД	НД	3 000
1982	63 000	57 000	6 000	НД	НД	НД	5 000
1983	68 000	60 000	8 000	НД	НД	НД	7 000
1984	75 000	65 000	10 000	НД	НД	НД	9 000
1985	73 000	69 000	4 000	НД	НД	-1 500	1 000
1986	68 000	63 000	5 000	НД	НД	-1 500	2 000
1987	68 000	61 000	7 000	НД	НД	-1 500	4 000
1988	67 000	65 000	2 000	НД	НД	-1 500	-1 000
1989	68 000	67 000	1 000	НД	НД	-1 500	-2 000
1990	89 000	95 000	-6 000	НД	НД	-1 500	-9 500
1991	67 000	55 000	12 000	НД	НД	-1 500	8 000
1 992	51 681	47 981	3 700	2 541	-4 911	-2 370	-69
1993	58 608	46 003	12 605	2 702	-5 173	-2 471	9 013
1994	67 379	50 452	16 927	3 392	-5 111	-1 719	7 844
1995	82 419	62 606	19 813	4 112	-7 181	-3 069	6 963
1996	89 685	68 092	21 593	4 232	-9 268	-5 036	10 847
1997	86 791	71 768	15 023	4 140	-12 490	-8 350	-80
1998	74 694	58 670	16 024	4 000	-15 626	-11 626	219
1999	75 130	39 465	35 665	3 456	-11 393	-7 937	24 616
2000	105 033	44 862	60 171	4 253	-11 257	-7 004	46 839
2001	101 884	53 764	48 120	6 176	-10 544	-4 368	33 935
2002	107 301	60 966	46 335	4 973	-11 757	-6 784	29 116
2003	135 920	76 070	59 850	10 243	-23 270	-13 027	35 410
2004	183 207	97 382	85 825	10 792	-23 300	-12 508	59 514
2005	243 798	125 434	118 364	15 668	-33 450	-17 782	84 443
2006	303 926	164 692	139 234	27 857	-51 246	-23 389	96 106
2007	355 465	223 421	132 044	35 000	-65 000	-30 000	78 309

Опубликовано в №7-8/2008 года